WWW.TO-INFORM.RU

СИБИРСКАЯ КРЕПОСТЬ ДЕРЕВЯННЫХ ПОСТРОЕК

с.10

№04 (179) март 2014

тема: МАЛОЭТАЖНОЕ СТРОИТЕЛЬСТВО

Российский деловой журнал

ТОЧКА ОПОРЫ

ВЕРХНЕВОЛЖСКИЙ КИРПИЧНЫЙЗАВОД: ТВЁРДЫЙ ЗНАК КАЧЕСТВА

с.3

на обложке: фото предоставлено ООО «Верхневолжский кирпичный завод»

с.12

«ОПАЛУБКА-ЦЕНТР»: ЗА ДЕЛО БЕРЁТСЯ МАСТЕР

с.23

МЕЧТА ОБ ИДЕАЛЬНОМ ДОМЕ СТАНЕТ ЯВЬЮ

с.14

ЗАБЫТЫЕ ТЕХНОЛОГИИ КОМФОРТА

с.20

ДОМ ТВОЕЙ МЕЧТЫ: ВЫСОКОЕ ДОВЕРИЕ – ГЛАВНАЯ ЦЕННОСТЬ

LUXARTHAUS

Фахверк в стиле Хай - Тек !

www.luxarthaus.ru

+7 495 922 6 229

ТОЧКА ОПОРЫ
№ 04 (179), март 2014
тема: **МАЛОЭТАЖНОЕ СТРОИТЕЛЬСТВО**
www.to-inform.ru

В НОМЕРЕ:

СТРОИТЕЛЬНЫЕ МАТЕРИАЛЫ И ТЕХНОЛОГИИ

3 КИРПИЧНЫХ ДОМОВ БУДЕТ БОЛЬШЕ
На вопросы корреспондента делового журнала ТОЧКА ОПОРЫ ответил руководитель отдела маркетинга Верхневолжского кирпичного завода Денис Александрович Анисимов.

6 СОВРЕМЕННАЯ ГИДРОИЗОЛЯЦИЯ: БЕЗ ХЛОПОТ И СЛОЖНОСТЕЙ

12 «ОПАЛУБКА-ЦЕНТР»: ЗА ДЕЛО БЕРЁТСЯ МАСТЕР

СТРОИТЕЛЬСТВО

13 ЛЁГКОСТЬ БЫТИЯ – СВЕТЛОЕ НАСТОЯЩЕЕ
«LuxArtHaus» – динамичная компания, лидер в области производства и строительства современных фахверковых домов в России. Новая технология «БлицБетонСтрой», разработанная группой её профессионалов, предназначена специально для загородного строительства и являет собой новое слово в вопросах применения несъёмной опалубки.

14 ЗАБЫТЫЕ ТЕХНОЛОГИИ КОМФОРТА
«АрболитСтройКомплект» – компания, создающая уютные и надёжные дома для благополучной жизни. Она способна комплексно и оперативно решить самые сложные задачи.

ДЕРЕВЯННОЕ ДОМОСТРОЕНИЕ

19 «КАКОВО НА ДОМУ, ТАКОВО И САМОМУ!»
Многие годы лесной фонд Кировской области славится уникальным породным составом своей древесины. Материалы из неё стабильно пользуются повышенным спросом загородных застройщиков. Поэтому, если вы планируете возвести дом за чертой шумного мегаполиса, кировский лес непременно окажется в центре вашего внимания. Как и вопрос о выборе надёжной, опытной, ответственной компании для производства работ. Две эти точки находят соприкосновение в ООО «ХлыновСтрой».

20 ОЖИВИТЬ МЕЧТЫ
Надёжность, выгодные условия и высокое качество услуг – три кита, на которых держатся крепкие деловые отношения. Так, если взялся строить дом, важно найти для работы людей, в которых будешь по-настоящему уверен. Таких, как специалисты компании «Дом Твоей Мечты», предлагающей полный спектр услуг по строительству, проектированию, подводу коммуникаций, ремонту и отделке.

ИНЖИНИРИНГ | КОММУНИКАЦИИ

25 ЭНЕРГОСБЕРЕЖЕНИЕ – УЧЁТ И РЕГУЛИРОВАНИЕ

ОТДЕЛКА И ИНТЕРЬЕР

30 НЕУБЫВАЮЩАЯ МАГИЯ КУЗНЕЧНОГО ИСКУССТВА

МЕРОПРИЯТИЯ

33 КАК НИКОГДА НЕ ПРОИГРЫВАТЬ, ИЛИ ЧТО БЫ Я СДЕЛАЛ, ЕСЛИ БЫ НЕ БОЯЛСЯ

36 ФОРМУЛА ИНТЕГРАЦИИ: НА ВХОДЕ – МИЛЛИОН, НА ВЫХОДЕ – ЧЕТЫРЕ

УПРАВЛЕНИЕ

38 РАЗВИТИЕ ПРОГРАММ «РОССИЙСКИЙ ОЛИМП»

47 СТРОЧНЫЕ ОБЪЯВЛЕНИЯ

48 КАЛЕНДАРЬ ВЫСТАВОК

ЖИЛОЙ КВАРТАЛ – НА ЛЕСНОЙ ОПУШКЕ

На Калужском шоссе в 3-х км. от МКАД на границе с лесной зоной начато строительство квартала таунхаусов «Никольское». Строительно-проектная компания «Монтос-Дом» возведёт восемь сблокированных домов на 6-10 секций, к каждой из которых полагаются два парковочных места и участок земли. Специалисты «Монтос-Дом» разработали четыре типа квартир площадью от 92 до 112м². Таунхаусы трёхэтажные (верхний уровень – мансардный), в секциях всех типов по 5 жилых комнат и по 3 санузла. Стройка завершится во II квартале 2016г.

КАКИМ СТАНЕТ ИНТЕРЬЕР БИБЛИОТЕКИ БУДУЩЕГО?

Компания ASTARTA завершила работу над организацией внутреннего пространства Российской Государственной Библиотеки для Молодёжи. Предусмотрены залы для чтения книг по техническим, общественным, гуманитарным и естественным наукам, в том числе наиностранных языках. Выделены: компьютерная библиотека, залы редкой книги, художественной литературы и искусства, где представлены информационно-развлекательные журналы, издания по живописи, графике, архитектуре, театру, кино, дизайну и моде. Также в этом крыле располагается первый в стране Центр комиксов и визуальной литературы, предлагающий читателям азиатские и американские графические романы и европейские рисованные истории.

ЦИФРОВАЯ ЭРА КЕРАМОГРАНИТА

Холдинг UNITILE в 2,5 раза увеличил продажи керамогранита, выпущенного с использованием технологии цифровой печати. Наиболее популярным стал дизайн керамической плитки с имитацией дерева. Но это лишь первая волна продаж, значительная динамика роста прогнозируется в начале строительного сезона. «В настоящий момент в ассортименте 25 новых дизайнов керамогранита, – подчеркнул директор по маркетингу холдинга UNITILE Виталий Маленко. – Рынок увидит новые коллекции, произведённые с использованием структурных штампов». Напомним, что линии цифровой печати запущены холдингом в ОАО «Стройфарфор» на потоках «Керамогранит» и «Облицовочная плитка» в конце минувшего года.

ПОГРЕТЬСЯ НА ТЁПЛОМ КАМЕШКЕ

Компания «Калео Рус», специализирующаяся на производстве тёплых полов, пополнила каталог своей продукции энергосберегающими инфракрасными тёплыми полами UNIMAT BOOST. Система из инфракрасных стержней позволяет экономить до 60% электроэнергии. Нагревательные маты легко монтируются и прекрасно подходят под укладку в плиточный клей или тонкую стяжку, а также под плитку или керамогранит. UNIMAT BOOST «не боится» перегрева или «запирания» мебелью. Эти тёплые полы совершенно безопасны, экологичны и полезны для здоровья. Инфракрасный принцип обогрева считается «живым» теплом, которое не сушит воздух, часто обладает антиаллергенным эффектом.

15 ЛЕТ УСПЕХА И ИННОВАЦИЙ

ROCKWOOL Russia Group отмечает 15-летие производства в России. С 70-х годов прошлого века продукция ROCKWOOL поставлялась в СССР для судостроительной промышленности. В 1999 году компания начала с выпуска теплоизоляции из каменной ваты на заводе в Подмосковье. Сегодня её подразделение располагает на территории РФ 4-мя современными заводами, размер инвестиций в развитие которых за 15 лет составил свыше 14 млрд. рублей. «ROCKWOOL Russia Group – значимая часть глобального бизнеса Группы компаний ROCKWOOL, являющейся признанным экспертом своей области, – подчеркивает генеральный директор компании Марина Потокер. – Перед компанией стоят амбициозные планы: дальнейший рост, завоевание дополнительных долей российского, украинского и белорусского рынков. На них присутствует серьёзная конкуренция, но, уважая своих коллег, мы уверенно идём вперёд».

КАБЕЛЬ ОБОГРЕЕТ БЕТОН

Компания «Специальные системы и технологии» вывела на рынок нагревательный кабель КДБС для ускорения застывания бетона. Его применение позволяет существенно расширить «климатические рамки» монолитного строительства. Линейная мощность двужильного кабеля КДБС составляет 40 Вт/м, что позволяет сохранять свойства бетона при его застывании при минус 30°С. Кабель поставляется в секциях, которые оснащены установочным проводом для подключения к электросети, герметичными соединительной и концевой муфтами.

«ТЕХНОНИКОЛЬ» В ТРЕТЬЯКОВКЕ

В Москве реализуется проект по строительству нового корпуса Третьяковской галереи, который должен завершить формирование музейного квартала. Масштабный проект одобрен Президентом России Владимиром Владимировичем Путиным. В качестве претендентов на роль поставщиков полимерной изоляции рассмотрен ряд крупных компаний. Предпочтение отдано российской корпорации «ТехноНИКОЛЬ» с полимерной мембраной LOGICROOF T-SL, которая успешно использовалась при строительстве таких объектов, как тоннельные комплексы 6, 7, 8 РЖД в Сочи, автомобильный тоннель в Казани, тоннель на автодороге М-27 Адлер-Весёлое, тоннель Амирхана-Чистопольская в Казани и массе других.

ИЗОБРЕЛИ БРЕВНО

При высыхании брёвна сжимаются и растрескиваются, из-за чего стены деревянных строений деформируются. Компания

HONKA разработала собственную технологию обработки дерева, где этой проблемы больше не существует. После очищения бревна от коры, его рассекают на две половинки, которые после просушки склеиваются. В результате – деформации в жилом помещении не происходит. Стены таких изделий под названием HONKADuo™ получаются более герметичными, прочными и эстетичными.

КИРПИЧНЫХ ДОМОВ БУДЕТ БОЛЬШЕ

На вопросы корреспондента делового журнала ТОЧКА ОПОРЫ ответил руководитель отдела маркетинга Верхневолжского кирпичного завода Денис Александрович АНИСИМОВ.

– Сейчас российская экономика демонстрирует скорее негативную динамику, а у вас такой большой завод, такая большая печь. Не боитесь затоваривания?

– Начнём с того, что для нас 2014 год начался весьма оптимистично. Отчасти хороший спрос стал результатом очень тёплой зимы, отчасти – непростой экономической ситуации. Многие девелоперы и строители, опасаясь финансовой неопределенности, стремятся максимально вложиться в стройматериалы. Так что мы на отсутствие спроса не жалуемся.

Но главное преимущество нашего завода не в том, что мы выпускаем много кирпича (до 160 миллионов штук в год!), а в том, что у нас есть уникальная печь, позволяющая обжигать большое количество кирпича при совершенно одинаковых условиях. Крупным застройщикам особенно важно быть уверенными, что вся партия (5-10 миллионов штук) будет иметь стабильные цветовые и физические характеристики. Да и менее крупным потребителям тоже необходимо знать, что нужная продукция всегда есть на складе.

– А что еще вы готовы предложить крупным клиентам кроме стабильного цвета?

– Кирпич ВВКЗ может похвастаться ещё и отличной геометрией и наличием фаски по всем трём лицевым сторонам. Благодаря этому вероятность сколов на рёбрах сводится практически к нулю и дом, облицованный кирпичом ВВКЗ, будет выглядеть красиво и аккуратно.

Уникальные свойства нашей глины позволяют производить кирпич высокой плотности и прочностью до М200. Благодаря низкому водопоглощению – всего 8-12% – кирпич ВВКЗ без ущерба для прочности и внешнего вида выдерживает как минимум 100 циклов полного замораживания и оттаивания и имеет марку морозостойкости F100. То есть, дом, построенный из кирпича ВВКЗ, и через несколько десятков лет будет выглядеть хорошо.

– В экономике кризис. Как в связи с этим поведёт себя строительный сектор?

– Строительство дома – долгий процесс. Сейчас реализуются не только новые проекты, но и те, которые были заложены 3-5 лет назад. Замороженные, недостроенные объекты постепенно разрушаются. Поддерживать их в таком состоянии гораздо дороже, чем достроить. Так что в будущем году мы вряд ли увидим обвал на строительном рынке. Результат экономических проблем этой зимы на строительном рынке проявятся через 2-3 года.

– Как вы оцениваете перспективы строительства из кирпича, ведь это не самый дешёвый материал?

– Надо понимать, что существуют различные сегменты. Кирпич – это в первую очередь жильё дорогого среднего класса и премиум. Жильё для людей, которым нужна не просто крыша над головой, но надёжный, прочный, здоровый, экологичный дом для многих поколений.

Кирпич однозначно выигрывает в комплексе и «на длинной дистанции». Скажем, если сравнить стоимость дома из кирпича и дома из газобетона (основной конкурент кирпича в частном и высотном домостроении), приняв во внимание не только цену стеновых материалов, но затраты на их защиту от неблагоприятных погодных условий, то строить из кирпича выйдет, что не так уж и дорого.

А если учесть «стоимость владения»: затраты на отопление, ремонт и прочее, то в течение 10-12 лет даже каркасные дома по канадской технологии обойдутся дороже кирпичных.

– Кто больше строит из кирпича?

– Традиционно основными регионами применения кирпича являются центральный и южный регионы нашей страны, Поволжье. На севере и в Сибири больше развито деревянное домостроение в силу наличия большого количества лесов как источника строительного материала.

Тем не менее, коттеджные посёлки, активно развивающиеся в ЦФО и вблизи крупных городов в других регионах, строятся в основном из кирпича. По количеству объектов в штуках, они опережают высотное домостроение, но по объёму потребления лидируют высотные объекты. Конечно, кто ограничен в средствах и кому срочно нужен хоть какой-нибудь дом, выбирают материалы-заменители. Но, как только у людей появляются необходимые деньги, и они задумываются о действительно красивом, уютном и долговечном доме для нескольких поколений, то альтернативы кирпичу нет.

– Кирпич какого цвета больше всего пользуется спросом?

– На 2012-2013 годы пришёлся бум светлого кирпича. Причём, если в 2012 наблюдался достаточно большой дефицит светлых оттенков, то уже к 2013 году многие производители отреагировали на эту тенденцию и предложили рынку большие объёмы кирпича

таких цветов как «Солома», «Слоновая кость», «Светло-жёлтый» и других подобных. Рынок перенасытился, что выразилось в небольшом снижении общего уровня цен на кирпич светлых тонов во втором полугодии. В этом году мы ожидаем относительно стабильный спрос на светлые тона и на коричневый кирпич, который хорошо сочетается со светлым. Красный кирпич – это стандартный цвет для подавляющего большинства заводов, так как это естественный цвет, который получается в результате обжига российской глины. Спрос на него стабилен всегда, но постепенно снижается, потому что всё-таки красный цвет людям уже поднадоел, хочется, чтобы дом выделялся из массы подобных строений.

– Для производства светлого кирпича многие заводы используют привозную глину, в том числе из Украины. Не будет ли с этим проблем?

– Да, последствия недавних событий в Украине могут осложнить ситуацию с сырьем для тех, кто использует импортную глину. Мы по-прежнему не знаем, как будут развиваться события в этой стране. С одной стороны, могут быть затруднения в поставке по причине политических и экономических неурядиц в стране, с другой – резкое падение внутреннего спроса способно спровоцировать переориентацию украинских производителей глины (как и строительных материалов и других товаров) на экспорт.

Но главное, что привозная глина сильно различается по качеству и социально-политическая неразбериха на Украине наверняка негативно скажется на этом показателе. В результате производители, активно использующие украинское сырьё, могут столкнуться с серьёзными трудностями по обеспечению стабильного качества.

Весь прошлый год мы экспериментировали с привозной глиной, пытались найти оптимальные режимы обжига, которые позволяли бы стабилизировать качество. В этом году перешли на отечественное сырьё.

– Качество – это очень важно. Как вы его обеспечиваете?

– Важнейший компонент контроля качества – автоматизация производства. Сейчас практически не осталось заводов, которые работают, что называется, «вручную». Многие производители используют автоматизацию на отдельных участках – у нас же налажена единая система диспетчеризации и сквозной автоматизации производства. Благодаря ей мы смогли не только существенно сократить потребление газа, но и продлить срок службы многих агрегатов. Всё это положительно сказывается на стабильности производства и себестоимости продукции. Это позволяет нам выдерживать уровень цен, доступный для широкого круга застройщиков: как частных, так и крупных корпоративных.

Ещё один важный компонент в поддержании высокого качества – система стандартизации и контроля. ОТК Верхневолжского кирпичного завода строго проверяет весь произведённый кирпич на соответствие не только ГОСТ 530-2012, но и внутренним стандартам качества ВВКЗ.

– Сейчас многие производства получают сертификат ISO9000. У вас он есть?

– Мы не хотим формально подходить к этому вопросу. ИСО-сертификация это не просто красивая бумажка на стене кабинета директора. Это серьёзный процесс унификации и стандартизации всех внутренних процессов предприятия. Мы вплотную подошли к моменту истины, мы готовы начать внедрение системы менеджмента качества на нашем заводе. Уверен, в ближайшем будущем мы начнём этот процесс.

– Как вы оцениваете перспективы материалов-заменителей?

– Для меня, естественно, альтернатив хорошему качественному кирпича ВВКЗ нет. Но у каждого материала есть свои плюсы и минусы, которые нужно учитывать при выборе. Главное – обращать внимание на стоимость не только самого материала, но и работ по подготовке площадки, фундаменту, возведению стен, защите от неблагоприятных погодных условий, внутренней отделке… А еще стоимость владения: поддержание оптимальной влажности, отопление зимой и охлаждение летом, ремонт…

В последние 3-4 года в России запустили очень много заводов по производству блоков из ячеистых бетонов. Рынок сейчас перенасыщен. Производители ведут ценовую войну не только с производителями кирпича, но и между собой. С одной стороны, это выгодно потребителям, а с другой несколько дезориентирует их. В погоне за сиюминутной выгодой, люди используют материалы-заменители там, где с точки зрения долгосрочной перспективы, выгоднее использовать кирпич, а потом несут двойные расходы, утепляя и перестраивая свой дом.

У керамического кирпича есть ряд преимуществ, которыми лёгкие бетоны похвастаться не могут: прочность, экологичность, паропроницаемость, звукоизоляция, теплоаккумулирующая способность. Кирпич – материал традиционный, проверенный тысячелетиями. И потребление его будет расти пропорционально объёму строительства, а этот показатель внушает оптимизм. Появляются новые форматы кирпича – крупноформатные камни. Наш завод предлагает относительно хорошо известный строителям двойной камень с уникальным для российского рынка показателем прочности – М200. Не за горами и производство более крупных форматов.

ООО «ВВКЗ»
105122, г. Москва,
Щёлковское шоссе, д. 2А
тел.: +7 (495) 984 7777
e-mail: info@vvkz.ru
www.vvkz.ru

ОгнеупорЭнергоХолдинг: ПРОДАЖА ОГНЕУПОРНЫХ МАТЕРИАЛОВ СО СКЛАДА В МОСКВЕ НА ЗАКАЗ

Компания специализируется на оптовой продаже строительных материалов из огнеупоров и предлагает их широчайший ассортимент на рынке. Вниманию заказчиков представлены как формованные, так и неформованные огнеупоры лучших производителей.

КАТАЛОГ ПРОДУКЦИИ:

Материалы для коммунального хозяйства:
- антигололедные материалы;
- разбрасыватель «Gardena» сыпучих материалов и удобрений.

Строительные материалы общего назначения:
- геотекстильные полотна для балластировки нефте-газопроводов;
- геотекстильные полотна для ландшафтных работ;
- геотекстильные полотна для стадионов и спортивных сооружений;
- геотекстильные полотна для строительства дорог, мостов, тоннелей;
- полотна для автомобильной мебельной, обувной, швейной промышленности;
- полотна для производства фильтров, напольных и тафтинговых покрытий;
- полотна для промышленного и гражданского строительства;
- полотна для протирочных салфеток.

Неформованные огнеупоры:
- заполнители;
- огнеупорное сырье, массы, мертели, порошки, смеси, цементы;
- периклаз;
- теплоизоляционные порошки.

Огнеупорная теплоизоляция:
- маты теплоизоляционные прошивные энергетические;
- плиты теплоизоляционные «ПТЭ», «ТЕПЛИТ»;
- цилиндры теплоизоляционные энергетические ЦТЭ;
- шнур теплоизоляционный энергетический ШТЭ.

Огнеупорные материалы общего назначения:
- асбестовые материалы;
- асбестотехнические изделия;
- высокотемпературные материалы и изоляция;
- жаростойкие мастики и смеси;
- изделия бакор КЭЛ-93;
- теплоизоляционные материалы;
- терракотовая плитка.

Печное литьё

Строительные материалы общего назначения

Формованные огнеупоры:
- горелочные камни;
- изделия бакор КЭЛ-93;
- муллитовые, муллитокорундовые, муллитокремнеземистые, корундовые огнеупоры;
- огнеупорные и теплоизоляционные плиты и кирпич;
- периклазохромитовые, магнезитовые изделия;
- периклазошпинельные, углеродосодержащие, шамотные огнеупоры;

www.ogneypor.ru

Высокое качество продукции и уровень обслуживания, надёжность поставок, лучшие цены – вот то, чем мы можем по праву гордиться!

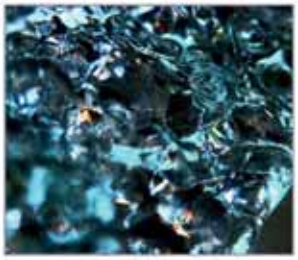

ООО «**Огнеупор**ЭнергоХолдинг»
111141, г. Москва, ул. Плеханова д.17, оф. 505
+7 (495) 617 0174, +7 (495) 763 5091, +7 (495) 306 6534
e-mail: info@ogneypor.ru **www.ogneypor.ru**

СОВРЕМЕННАЯ ГИДРОИЗОЛЯЦИЯ:
БЕЗ ХЛОПОТ И СЛОЖНОСТЕЙ

Хоть мы и говорим, что без воды нам «ни туды и ни сюды», но когда речь заходит о строительстве зданий, особенно жилых домов, тем более тех, в которых сами собираемся жить, то вспоминаем, что H_2O может стать для дома злейшим врагом, от которого надо искать защиту. Все части здания вступают в контакт с природной влагой: крыша и стены страдают от осадков и избыточной влажности воздуха, грунтовые воды разрушают фундамент, конденсат, циклы промерзания и оттаивания — всё это не идёт на пользу строению, сокращает срок его службы. Изменить ситуацию помогает грамотно выполненная гидроизоляция, и для её устройства необходимо правильно подобрать гидроизоляционные материалы. На российском строительном рынке сейчас большой выбор гидроизоляционных материалов: есть для кровли, есть для фундамента, есть для стен. А есть и универсальные, такие как полимерно-битумная композиция «Гидроизол», производимая ООО «Изостоп», имеющая очень широкую сферу применения.

Наука не стоит на месте, и на строительных рынках появляются новые современные материалы, лишённые многих недостатков своих предшественников. К их числу относится ПБК «Гидроизол».

Внешне материал представляет однородную вязкую жидкость чёрного цвета, содержащую битум, комплекс полимеров и смесь растворителей. Уникальность материала заключается в большом количестве положительных характеристик, которые ему присущи. Перед началом работ его не нужно разогревать, в процессе нанесения не требуются огневые работы, что значительно упрощает использование ПБК «Гидроизол» и позволяет экономить время. Так, бригада из четырёх человек за одну смену выполняет работы на площади до 400 квадратных метров. Наносят материал с помощью любого малярного инструмента. Время высыхания составляет 2-3 часа, после чего на поверхности получается монолитный эластичный резиноподобный «ковёр», не имеющий швов и стыков.

Одно из основных преимуществ ПБК «Гидроизол» – пожаробезопасность. Материал не поддерживает горение и не распространяет пламя, что позволяет использовать ПБК «Гидроизол» для объектов различного назначения и быть уверенным в безопасности находящихся на них людей и сохранность имущества.

Кроме того, ПБК «Гидроизол» отличается долговечностью, надёжностью, высокой адгезией практически к любой основе, будь то бетон, дерево, металл, кирпич.

Материал подходит для гидроизоляции примыканий любой сложности. Его можно использовать в любых климатических условиях: от Калининграда до Находки, от Норильска до Сочи.

Сфера применения ПБК «Гидроизол» достаточно широка. Её используют не только для гидроизоляции домов (крыши, цоколя, фундамента), но и для гидроизоляции трубопроводов, подземных металлических, бетонных, деревянных сооружений, устройства примыканий к парапетам, вентиляционным шахтам, канализационным стоякам и другим инженерным коммуникациям, антикоррозийной обработки металлических конструкций и кузовов автомобилей.

Материал ПБК «Гидроизол» получил золотой знак «За достижения в области качества». Результаты испытаний, проведённые лабораторией НИЦ СМ ОАО ЦНИИС, свидетельствуют, что ПБК «Гидроизол» подходит для гидроизоляции метрополитенов, транспортных тоннелей, других подземных сооружений.

Иногда единственным доступным способом становится метод инъектирования полимерных, эпоксидных, латексных и других материалов. Суть метода заключается в том, что в трещины, швы, полости по специальной технологии под высоким давлением нагнетается инъекционный состав. Проникая внутрь конструкции, он вспенивается, увеличивается в объёме, скрепляет конструкцию и восстанавливает гидроизоляцию сооружений.

Инъекционные составы различаются в зависимости от того, какие цели они призваны решать и в каких условиях производятся работы. Так, если необходимо заделать трещины с открытыми протечками, используются гидроактивные вспенивающиеся материалы. Для герметизации трещин выбирают акриловые гели и полиуретановые материалы, отличающиеся высокой эластичностью и не разрушающиеся при изменчивых нагрузках. Способны создать непроницаемый барьер для влаги и гидроцементы.

ПБК «Гидроизол» и метод инъектирования могут применяться при ремонте подвалов, в том числе в частных домах. К сожалению, сырость в подвале, возникающая из-за неправильно проведённых гидроизоляционных работ, является часто встречающейся проблемой при коттеджном строительстве. Использование современных гидроизоляционных материалов позволяет справиться с ней без особых сложностей и больших материальных затрат.

Выбрать необходимый в данной конкретной ситуации метод – задача профессионалов. Специалисты ООО «Изостоп» помогут не только подобрать оптимально подходящий материал, но и проведут необходимые работы. И тогда проблемы с гидроизоляцией больше не потревожат вас долгие годы.

ООО «Изостоп»
111558, г. Москва,
Зелёный проспект, д. 91
тел./факс: +7 (499) 643 2939
+7 (495) 772 5847
e-mail: izostop@yandex.ru
www.izostop.ru

Завод винтовых опор

Преимущества анкерных винтовых опор (винтовых свай) перед другими типами фундаментов:

- анкерные винтовые опоры экономичны, они позволяют полностью отказаться от земляных работ;
- все работы могут производиться вручную и не требуют применения тяжёлой строительной техники;
- анкерные винтовые опоры позволяют возводить металлоконструкции, здания и другие объекты на склонах, рядом с большими деревьями, на торфяных и обводнённых грунтах;
- работы можно проводить в непосредственной близости к подземным коммуникациям, а также в условиях плотной городской застройки;
- анкерные винтовые опоры сразу после завинчивания готовы к восприятию проектной нагрузки, не требуют дополнительного времени для обеспечения несущей способности, что существенно сокращает сроки строительства;
- фундамент на анкерных винтовых опорах может быть возведён на неровном лесном участке или на аккуратном газоне без ущерба для окружающей среды;
- к уже воздвигнутым на анкерных винтовых опорах металлоконструкциям, зданиям, домам и другим объектам легко пристраивать новые сооружения;
- значительно сокращаются сроки устройства фундамента — до нескольких дней в случае с деревянными и каркасными домами, при этом полностью исключены «мокрые» процессы;
- хорошая вентиляция подполья препятствует гниению древесины;
- инженерные коммуникации можно планировать параллельно со строительством дома;
- работы выполняются в течение нескольких дней круглый год;
- стволы анкерных винтовых опор допускается не бетонировать — для заполнения можно использовать песок или сухую смесь;
- фундамент на анкерных винтовых опорах ремонтопригоден в отличие от любого монолитного фундамента;
- анкерные винтовые опоры, использованные во временных сооружениях, годятся для повторной эксплуатации, срок службы обработанных антикором винтовых свай с заполненной полостью — более 100 лет.

Винтовые сваи — это основное решение не только для строительных организаций и частных застройщиков, но и для дорожных и коммунальных служб, работников энергетического комплекса. Сваи являются надёжным анкером при установке растяжек тентовых конструкций.

Московский завод винтовых опор
Офис: 127055, г. Москва, ул. Новослободская, 55
Производство, склад: Московская область,
г. Дедовск, Школьный проезд, 1а

Телефон +7 (499) 343-6986
SMS +7 (903) 960-6789
E-mail: mos.zvo@gmail.com

ООО «Инкомремсервис», 127410, г. Москва, ул. Поморская, д.15, стр.1

+7 (499) 682 7322
+7 (495) 507 6748
+7 (495) 507 6784

e-mail: inkomremservis@mail.ru
www.inkomrs.com

ИНКОМРЕМСЕРВИС У нас всегда всё есть!

ООО «Инкомремсервис» входит в группу компаний «Инкомреалинвест», и с 2000 года представлено на рынке строительных материалов Москвы и Московской области. Основной деятельностью фирмы является комплектация строящихся объектов и оптово-розничная торговля строительными материалами.

ООО «Инкомремсервис» является официальным дилером: корпорации «ВОЛМА» (гипсокартон, пазогребневые плиты, сухие строительные смеси); ЗАО «ТАМАК» (цементно-стружечные плиты); предприятий группы КНАУФ (ГКЛ, ГВЛ, строительные смеси); ОАО «Гипсобетон»; ООО «Завод Невский Ламинат» (плита ВДСПШ QuickDeck).

На дилерской основе реализуются материалы:
- ТМ «ОСНОВИТ»,
- ТМ «ТЕПОФОЛ»,
- ТМ «ИЗОМИН»,
- УТЕПЛИТ.

На протяжении 10 лет компания является одним из ведущих поставщиков ДВП мягкой и оргалита. ООО «Инкомремсервис» активно комплектует объекты стройкомплекса Москвы и Московской области, а также осуществляет поставки в другие регионы Центрального федерального округа, на Камчатку, в Якутию и прочие.

Основными партнёрами и заказчиками компании в разное время были и являются: СУ-155, СМУ-10, ПМК-98, СМС-5, Агрофирма «Бунятино», Мосводоканал, 607 УНР и другие.

ООО «Инкомремсервис» обеспечивало комплектацию строительства Лефортовского тоннеля, ТЦ «Золотой Вавилон», ТЦ «Ареал», Московской монорельсовой дороги, гостиницы «Шератон», муниципальных программ капремонта жилья, других объектов.

На складах ООО «Инкомремсервис» всегда в наличии широкий ассортимент строительных и отделочных материалов: **ГКЛ, ПРОФИЛИ, ПГП, ЦСП, ОРГАЛИТ И ДВП МЯГКАЯ, ГИПСОВЫЕ И ЦЕМЕНТНЫЕ СТРОИТЕЛЬНЫЕ СМЕСИ, УТЕПЛИТЕЛИ, НАЛИВНЫЕ ПОЛЫ, ПОДВЕСНЫЕ ПОТОЛКИ и т.д.**

Компания «Инкомремсервис» открыта к сотрудничеству и всегда рада новым партнёрам.

СПЕЦМОНТАЖСТРОЙ-5 Группа компаний «Инкомреалинвест»

www.inkomrs.com

СУ-155 ПМК 98 ООО "СМУ-10" Бунятино АВС

Streamline Chemicals

Наливной пол

ООО «СтримлайнКемикелс» – российский производитель полимерных покрытий и промышленных полов:

- наливного пола и полимерного покрытия;
- эпоксидного пола и грунтовки по бетону;
- полиуретанового пола и эмалей для полов;
- бетонного пола («Trimex»);
- обеспыленного пола.

127410, г. Москва,
Алтуфьевское шоссе, д. 79а

тел.: **+7 (495) 643 8744**
+7 (495) 722 0818

e-mail: st-chemi1@ bk.ru
www.st-paint.ru

СВЕТОПЛАСТ

ЗАО «СВЕТОПЛАСТ»

КРАСОТА В ДИНАМИКЕ

Современные тенденции загородного индивидуального строительства ставят перед производителями светопрозрачных конструкций новые задачи.

Сегодня модно иметь сплошную стеклянную стену с максимальными размерами стеклопакетов по главному или боковому фасаду здания. Возможность летом открывать большие проёмы (выходы в сад, сдвижные стеклянные стены бассейнов, барбекю) – также в числе трендов. Значительно возрос интерес к зимним садам.

Основное внимание компании «Светопласт» сфокусировано на сложных конструкциях, воплощающих в жизнь самые смелые идеи заказчиков.

Мало кто умеет совместить в одном конструктивном решении различные материалы, такие как клееный брус, декорированные под дерево алюминиевые профили и ламинированный ПВХ, сохраняя при этом единство отделки и стиля.

Тесное сотрудничество с бельгийской компанией Reynaers позволяет решать эти задачи. Подъёмно-откатные двери серии CP155LS-HI без труда «раскрывают проём» до 8-9 метров шириной. Створку такого размера легко двигать рукой, также есть возможность установить электропривод. Весьма популярна и «гармошка» CF77, позволяющая «раскрыть проём» на ширину до14 метров.

Остекление фасадов, алюминиевые витражи, а также создание зимних садов любой сложности «под ключ»

ЗАО «Светопласт»
г. Москва, Карачаровское шоссе, д. 15

тел.: 8 (495) **644 2293**
8 (495) **309 3080**

e-mail: svetoplast@gmail.com
www.svetoplast.su

ООО «ПластТрейд»
140127, МО, деревня Сафоново,
завод ОАО «Перлит»

+7 (495) 722 6955
+7 (905) 558 4584
8 (800) 700 1639
Бесплатная линия

www.pl-trade.ru

СТРОЙМАТЕРИАЛЫ из дерева сосны, лиственницы, кедра, пихты от производителя

«ПластТрейд» осуществляет заготовку и переработку высококачественной сибирской древесины (сибирская лиственница, ангарская сосна, сибирский кедр, пихта), производит широкий спектр продукции для строительства, ландшафтного дизайна, оформления экстерьеров и интерьеров различных построек. С момента основания для изготовления продукции компания использует только древесину, заготовленную на собственных участках, расположенных в экологически чистых лесных зонах России.

Мы предлагаем следующие виды древесины:

- **сибирская ЛИСТВЕННИЦА** (дерево с поистине уникальными свойствами, стройматериалы из которого в последнее время переживают повышенный спрос);
- **ангарская СОСНА** (стройматериалы из неё практически не подвергаются деформации под воздействием влажности или температуры);
- **сибирский КЕДР** (один из лучших материал для изготовления мебельной доски и качественного шпона);
- **сибирская ПИХТА** (прекрасное сырьё для целлюлозно-бумажной промышленности).

В ассортименте компании:

НОВИНКА!
ПРОФИЛИРОВАННЫЙ И КЛЕЁНЫЙ БРУС сечением до 30 см

ОБРЕЗНАЯ ДОСКА

ОЦИЛИНДРОВАННЫЙ БРУС

СРУБЫ ИЗ-ПОД ТОПОРА

КРУГЛЫЙ ЛЕС самого высокого качества для деревообрабатывающих комбинатов.

НОВИНКА!
ТЕРМОБРУС

НОВИНКА!
ТЕРМОДЕРЕВО

МЕБЕЛЬ, ДЕРЕВЯННЫЕ СКУЛЬПТУРЫ И ЛЕСТНИЦЫ из натурального дерева

Преимущества строительства деревянных домов с «ПластТрейд»:

- возведение построек «под ключ» (заказчик получает полностью готовое строение без необходимости что-либо дорабатывать);
- возможность заказать строительство зданий любого назначения, как жилых, так и хозяйственных по индивидуальным или типовым проектам;
- отсутствие перебоев с поставкой материалов, ввиду наличия собственного производства;
- возможность строительства из оцилиндрованного бревна, клеёного или профилированного бруса;
- возможность при заказе дома одновременно заказать деревянные элементы интерьера (лестницы, мебель, кухонные и спальные гарнитуры);
- уникальные технологии обработки древесины (гарантия более чем столетнего срока эксплуатации построек).

Компания «ПластТрейд» располагает собственным оборудованием и производственными мощностями для лесозаготовки, обработки сырья и изготовления конечной продукции. Это позволяет не только производить максимально качественные продукты, но и предлагать их по минимальным ценам.

Сотрудничество с нами всегда перспективно и взаимовыгодно!

ПРЕПАРАТЫ КАРТОЦИД®– КОМПАУНД
«Каменный доктор» и «Древесный доктор»

Новые высокоэффективные комплексные антисептики на водной основе для «лечения» и защиты древесины и минеральных строительных материалов (кирпича, бетона, природного камня), отделочных и лакокрасочных покрытий от биокоррозии, вызываемой грибами, бактериями, насекомыми-вредителями, а также поражения мхами и лишайниками.

В числе их особенностей и преимуществ:

- сбалансированный комплекс селективно действующих компонентов;
- бактерицидные, фунгицидные (грибок, плесень), инсектицидные (насекомые) и альгицидные (мох) свойства;
- запатентованные авторские решения;
- безопасность применения; сертификация.

«Каменный доктор» – для борьбы с биокоррозией любых минеральных строительных материалов – кирпича, бетона, природного камня, гипсокартона, штукатурки, отделочных и лакокрасочных покрытий на водной основе.

«Древесный доктор» – для «лечения» и долговременной защиты пиломатериалов, деревянных зданий, сооружений и конструкций от грибного и бактериального поражения с одновременным уничтожением насекомых-вредителей.

НИОПИК

ФГУП «Государственный научный центр «НИОПИК»
123995, г. Москва,
ул. Большая Садовая, д. 1, корп. 4.
тел.: **+7(499) 254 9856**
e-mail: marketing@niopik.ru, dez@niopik.ru

www.dezniopik.ru

МаСт гидроизоляция

СУХИЕ ГИДРОИЗОЛЯЦИОННЫЕ СМЕСИ
СОБСТВЕННОГО ПРОИЗВОДСТВА
ДЛЯ ЭФФЕКТИВНОЙ ГИДРОИЗОЛЯЦИИ
СТРОИТЕЛЬНЫХ КОНСТРУКЦИЙ
ИЗ БЕТОНА, КИРПИЧА И МЕТАЛЛА,
ИХ НАДЁЖНОЙ ЗАЩИТЫ ОТ ГРУНТОВОЙ
И ТЕХНОЛОГИЧЕСКОЙ ВОДЫ

- **герметик расширяющийся**
- **герметик напорный** (для ликвидации активных протечек)
- **герметики пенетрирующие** (аналог пенетрона)
- **расширяющаяся добавка в бетон и раствор**

140050, МО, пос. Красково,
ул. К. Маркса, д. 117
тел.: +7 (495) 501 9504
+7 (499) 500 2812
e-mail: ooo.must@gmail.com
www.protechek.net

ТРАНСФОРМАТОРЫ и ПОДСТАНЦИИ

ИНСТРУМЕНТАЛЬНЫЕ ТСЗИ, НТС, ОСМ1
ТОКА Т-0, ТПОЛ, ТОЛ, ТЛК, ЗНОЛ
СИЛОВЫЕ ТМГ, ОМП, СВАРОЧНЫЕ ТДМ
АВТОТРАНСФОРМАТОРЫ, КАМЕРЫ ТСО
РАЗРЯДНИКИ РВО, РАЗЪЕДИНИТЕЛИ РЛНД

Группа Компаний ИТСАР

ООО «ИТСАР-ТАСС»
+7 (495) 730 2161, 441 8238
500 6918, 796 3951
e-mail: itsar@yandex.ru
www.itsar.selec.ru

«ОПАЛУБКА-ЦЕНТР»: ЗА ДЕЛО БЕРЁТСЯ МАСТЕР

Группа компаний «Опалубка–центр» успешно работает на строительном рынке России и ближнего зарубежья более семи лет. За короткое время компания завоевала доверие заказчиков, а вместе с тем статус надёжного делового партнёра. Приоритетным направлением деятельности компании является организация высокотехнологичного производства опалубочных систем и оборудования с применением новейших технологий.

В Группу компаний «Опалубка–центр» входят: завод по производству профиля опалубки, завод по производству балки БДК, завод по производству объёмной стойки и завод по производству опалубочных систем. Продукция выпускается под брендом МАСТЕР. Обладая собственной материально–технической базой, производственными и складскими площадями, сильнейшим инженерным и техническим персоналом, компания создала условия для вывода на отечественный рынок качественно нового, доступного по цене, современного строительного оборудования.

Опалубка МАСТЕР – система стальной стеновой опалубки премиум-класса, в которую входят современные щиты и комплектующие. С их помощью можно легко и быстро собрать требуемую конструкцию за минимальное время. Опалубка разработана инженерами ГК «Опалубка-центр», опираясь на передовые технологии мировых производителей и, на сегодняшний день, представляет собой конкурентоспособную альтернативу западным аналогам, на 100% адаптированную для строительного рынка России и ближнего зарубежья. Она мобильна, универсальна и полностью совместима с другими опалубочными системами.

Профиль щита защищён от коррозии покрытием с компонентами цинка. Продукция в полной мере соответствует требованиям и нормам для оборудования, эксплуатируемого в условиях агрессивных сред. Кроме того, данное покрытие обладает низкой адгезией к бетонной смеси, что позволяет максимально быстро очищать каркасы.

Обратим внимание на объёмные опорные стойки опалубки перекрытий МАСТЕР. Эти конструкции состоят из набора вертикальных элементов, несущих нагрузку от опалубочного стола и набора горизонтальных деталей, связывающих их между собой. Объёмная стойка опалубки перекрытий обеспечивает ряд преимуществ. В их числе безопасность конструкций – все элементы связаны между собой и нагрузка на каждый распределяется на связанные с ним, что придаёт конструкциям устойчивость к нерасчётным точечным нагрузкам. При повышенных нагрузках конструкция стремится не к разрушению, а к деформации металлических несущих элементов. Это позволяет локализовать аварийное место и не допустить эффекта лавинного обрушения стола перекрытий, когда разрушение одного элемента влечёт за собой деформацию и соседних.

Кроме прочего, оптимизация конструкций под условия конкретного объекта обеспечивает самое экономичное решение по организации опалубки перекрытий, что достигается за счёт применения номенклатуры рам и ригелей и, соотвественно, даёт возможность расставлять стойки с различным шагом.

Нелишним будет упомянуть про сокращение времени монтажа ввиду оптимизации количества самих элементов, быстроты соединения (монтаж может производиться силами 2-х человек), удобства подъёма и спуска рабочих при монтаже конструкций при помощи специальных лестниц.

Не будем забывать, что производство ГК «Опалубка-Центр» расположено в Московской области, рядом с Каширским шоссе. Это делает логистику весьма доступной для строителей и дилеров. На заводе ГК «Опалубка-Центр» всегда можно ознакомиться с образцами продукции, в том числе с опалубочными системами МАСТЕР.

На сегодняшний день «Опалубка-Центр» производит и продаёт широкий спектр строительного оборудования, опалубочных систем под брендом МАСТЕР. Стоит отметить, что «Опалубка-Центр» на постоянной основе сотрудничает более чем с 500 строительными компаниями, поставщиками сырья и услуг.

На складах компании найдётся всё и всегда для монолитного строительства – от крупноформатного опалубочного щита до гайки.

Материал подготовил
Игорь Алгаев

ГК «Опалубка-Центр»
105318, г. Москва,
ул. Вельяминовская, д. 32, оф. 23
тел.: +7 (499) 164 1670
+7 (926) 779 1563
e-mail: 7791563@mail.ru
www.opalubka-formwork.ru
www.opalubka-center.ru

ЛЁГКОСТЬ БЫТИЯ – СВЕТЛОЕ НАСТОЯЩЕЕ

«LuxArtHaus» – динамичная компания, лидер в области производства и строительства современных фахверковых домов в России. Новая технология «БлицБетонСтрой», разработанная группой профессионалов компании и предназначенная специально для загородного строительства, являет собой новое слово в вопросах применения несъёмной опалубки. Преимущества для покупателя жилья очевидны: дом возводится быстро, стены ровные, дом получается тёплым. Быстрота и лёгкость, его возведения также привлекательны и для строителей.

Внутренняя панель несъёмной опалубки выполняется из бетона на ровном матричном столе на заводе – она готова хоть сразу под укладку отделочного слоя. Толщина панели – всего семь сантиметров. Внешняя панель выполняется из вспененного полистерола, который является, на сегодняшний момент, лучшим утеплителем на мировом рынке. Панели перевязываются между собой быстроразъёмными пространственными арматурными элементами непосредственно на стройке, промежуток между ними запоняется бетоном практически любой марки – получается полностью промоноличенная коробка, без стыков и швов. А до бетонирования между панелями закладывается разводка электричества и иные инженерные сети, что исключает необходимость укладывать их после путем дорогостоящего и трудоёмкого штробления стены. Такое расположение утеплителя снаружи здания идеально не только с точки зрения противостояния промерзанию стены зимой и перегреву летом, но и вследствие увеличения экологичности постройки, так как полистирол отсутствует внутри помещения.

ЖИЗНЬ В НОВОМ СВЕТЕ

Панели несъёмной опалубки «БлицБетонСтрой» производятся на высококлассном автоматизированном производственном комплексе произведенном в Германии, фирмой «NUSPL» и установленном на заводе компании «LuxArtHaus» в Московской области.

Также компания предлагает кровельные панели, которые выполняются готовыми к монтажу модулями из пиломатериалов с установленными в них необходимыми утеплителем, паро-гидроизоляцией, с подшитым отделочным слоем, необходимой вентиляцией.

Монтаж конструкций и возведение здания производится собственной обученной высокопрофессиональной бригадой строителей. Возможна также поставка заказчику домокомплектов с соответствующим обучением строителей клиента для выполнения монтажных работ.

Компания «LuxArtHaus» предлагает широкий выбор проектов домов, изготовленных по технологии «БлицБетонСтрой», а также способна удовлетворить любые потребности в загородном домостроении для индивидуальных заказчиков.

ФАХВЕРК В СТИЛЕ HI-TECH

Фахверк, в традиционном понимании этого термина – стоечно-балочная конструкция, в которой несущий вертикальный и горизонтальный брус образует характерный рисунок стены здания, выделяющийся цветом и фактурой на фоне остальной части стены. Проёмы в фахверковых строениях заполняются глухой или остеклённой стеновой конструкцией.

Технология строительства каркасных фахверковых домов зародилась в глубокой древности. Строители той эпохи ставили столбы, накрывали их балками, для устойчивости конструкции устанавливали раскосы (диагональный столб) проёмы заполняли глиной вперемежку с соломой. Примерно также происходит и сейчас, только место глины с соломой заняли современные высокотехнологичные виды остекления, эффективные утеплители, изолирующий материалы и отделка.

Венцом этой технологии по праву можно считать промышленные способы обработки деревянных конструкций, когда в заводских условиях на автоматизированном высокоточном оборудовании по заранее

выполненной рабочей документации осуществляется обработка поверхностей деревянных конструкций, производятся фрезеровки технологических пазов и сверление необходимых отверстий, производится шлифовка поверхностей, наносятся защитные и лакокрасочные покрытия.

Компания «LuxArtHaus» на собственном современном производстве в ближайшем Подмосковье на высокоточном оборудовании производит обработку и сборку строительных конструкций для их быстрого возведения на строительной площадке. Заказчик вправе желать только лучшего, для этого в компании «LuxArtHaus» применяются самые передовые методы проектирования зданий, способы обработки сырья, технологии производства строительных работ.

Основными преимуществами фахверковых домов от компании «LuxArtHaus» являются выверенная архитектура в стиле Hi-Tech, с большими во всю стену от пола до потолка остеклённые проёмами, быстрые сроки возведение строений на ранее выполненном фундаменте на стройке заказчика. И главное – готовый продукт мебельного качества, произведенный в условиях заводской сборки квалифицированными рабочими. «LuxArtHaus» воплощает в жизнь любые фантазии, желания и чаяния своих клиентов!

НА ШАГ ВПЕРЕДИ

Возможность быстро закрыть тепловой контур крупногабаритными строительными конструкциями заводского изготовления позволяет высокоэффективному строительно-монтажному подразделению компании «LuxArtHaus» выполнять возведение зданий круглогодично и при любой погоде.

Этому также способствует наличие у компании «LuxArtHaus» собственного парка строительной и автотранспортной техники, включающий грузоподъёмные механизмы, механизмы и машины для рытья и перемещения грунта, автоматизированные комплексы приготовления и подачи бетонных смесей в условиях строительной площадки.

Заводское производство крупногабаритных деталей на производственных мощностях, принадлежащих компании «LuxArtHaus», расположенных в подмосковном поселке Дорохово, позволяет выпускать продукцию существенно более высокого качества, нежели при сборке конструкций дома непосредственно на стройплощадке.

Немецкие дома теперь можно купить и в России. Фахверк в стиле Hi-Tech – от компании «LuxArtHaus»!

ООО «LuxArtHaus»,
МО, пос. Дорохово,
пер. Большой, д. 4
тел.: +7 (985) 922 6229
+7 (495) 637 6615
e-mail: luxarthaus@mail.ru
www.luxarthaus.ru
www.blitz-bs.ru

ЗАБЫТЫЕ ТЕХНОЛОГИИ КОМФОРТА

«АрболитСтройКомплект» – компания, создающая уютные и надёжные дома для благополучной жизни. Мы способны комплексно и оперативно решить самые сложные задачи, поскольку являемся компанией полного цикла. Это значит, что наши специалисты берут на себя весь спектр задач по созданию «дома-мечты» заказчика, жилища, в котором воплотятся самые смелые представления о комфорте и практичности.

Наши специалисты спроектируют дом из арболита, отвечающий именно вашим желаниям, изготовят для него качественный стеновой материал и возведут строение в короткие сроки. Материал позволяет проектировать дома любого уровня сложности, а также имеется широкий выбор готовых проектов уже построенных домов. Все созданные дома из арболита объединяет добротность, практичность и долговечность» – рассказал корреспонденту делового журнала ТОЧКА ОПОРЫ генеральный директор ООО «АрболитСтройКомплект» ПОЛЯКОВ Матвей Александрович.

В доме, построенном из арболита, прохладно летом и тепло зимой. В нём не придется бороться с плесенью и грибком, так как стены гигроскопичны и огнеупорны. Экономить на отоплении проще. Арболитовый блок сохраняет тепло в два раза эффективнее пеноблока и в 1,5 раза лучше дерева. При этом он обладает чертами и свойствами бетона и дерева вместе взятых.

Это упругий материал, в отличие от других представителей лёгкого бетона, за счёт древесной щепы, которая «гасит» силы воздействующие на арболитовый блок, он не трескается при сезонных колебаниях фундамента.

Арболитовые блоки отвечают требованиям современного строительства по обеспечению необходимой звукоизоляцией внутренних помещений здания. Например, в Европе и Северной Америке они активно используются для создания шумоизоляционных барьеров вдоль автомагистралей и линий железных дорог.

Также материал чрезвычайно огнеупорен. Арболитовые блоки вследствие производственной обработки способны сопротивляться огню до 1,5 часов. При этом отсутствует открытое горение материала или его тление.

– Наша компания всегда предлагает хорошую цену и выдающееся качество продукции и услуг, а также советует действительно полезную продукцию своих партнёров, – отметил Матвей Александрович. – Мы отлично понимаем, что собственный дом – основа душевного и материального благополучия, поэтому предлагаем клиентам максимально удобные варианты сотрудничества. Например, вы можете воспользоваться кредитом. В нашем арсенале – масса выгодных предложений.

«АрболитСтройКомплект» поставляет арболитовые блоки собственного производства. Это позволяет строго следить за качеством сырья и получаемой продукции.

Строительный отдел компании предлагает услуги профессионалов различных специализаций. Они возведут строение, строго соответствующее проектной документации, с непревзойдённым качеством в соответствии с ГОСТ и СНиП РФ.

«Сколько материалов нужно? Какой бюджет?» – частые вопросы заказчиков. Консультанты компании с удовольствием расскажут не только обо всех возможностях, но и рассчитают объёмы и стоимость.

«Проект разработан? Осталась физическая работа?» Специалисты «АрболитСтрой Комплект» не просто доставят стройматериалы на объект заказчика, но и проведут там все необходимые земляные и строительные работы.

– Арболит, на сегодняшний день, наиболее точно попадает под определение экономичного и экологически чистого материала для строительства загородных домов, пригодных для постоянного проживания – подытожил Матвей Александрович. – Наша компания осуществляет полный цикл работ по строительству загородных домов из арболита – от стадии проектирования до стадии «под ключ». Специалистами «АрболитСтройКомплект» разработаны типовые комплектации для строительства загородных домов из этого материала. Они учитывают основные потребности клиентов, обращавшихся в нашу компанию, а также тенденции рынка строительных услуг. Главное назначение продукта состоит в том, чтобы снять с заказчика сложный процесс осознания реальной стоимости загородного строительства. Ведь зная стоимость одного квадратного метра будущего дома, вы сможете проконтролировать стоимость договора подряда на протяжении всего строительства!

Мы считаем, что жить нужно комфортно. А главное – без лишних затрат!

ООО «АрболитСтройКомплект»
121552, г. Москва,
ул. Островная, д. 2, офис 532
тел.: +7 (495) 967 7677
+7 (495) 234 7474
e-mail: ask@arbolit-stroy.su
www.arbolit-stroy.su

ПРОЕКТИРОВАНИЕ
ESG осуществляет подрядные работы на основе готовых проектов или разрабатывает проекты самостоятельно на основе требований заказчика.

ПРОИЗВОДСТВО
ESG обладает собственным производством клеёного бруса и оцилиндрованного бревна, которое соответствует мировым стандартам качества. Имея своё производство, мы можем контролировать качество конечной продукции с самого начального этапа заготовки леса и заканчивая поставкой и сборкой.

СТРОИТЕЛЬСТВО
ESG выполняет весь строительный процесс, начиная от выкопки котлована, заливки фундамента, сборки стен, монтажа кровли, электромонтажа и монтажа всех коммуникаций, отделочных работ.

ИНЖЕНЕРИЯ
индивидуальный подход ко всем системам в комплексе позволит вам наслаждаться вашим домом в любую погоду, используя лучшие системы и решения от **ESG**.

ДИЗАЙН
наличие дизайн-проекта сокращает сроки строительства в несколько раз, уменьшает стоимость работ, позволяет грамотно спланировать пространство и купить только необходимый объём материала, сэкономив время и деньги.

ОТДЕЛОЧНЫЕ РАБОТЫ
это сложный и творческий этап, в котором взаимодействие между заказчиком и подрядчиком является наиболее тесным. Со своей стороны **ESG** делает всё, чтобы результатом этого взаимодействия стало неизменно высокое качество выполнения работ.

EuroStroyGroup СТРОИТЕЛЬСТВО ЗАГОРОДНЫХ ДОМОВ

МЫ В ОТВЕТЕ ЗА СВОЮ РАБОТУ!

ESG PROFESSIONAL

www.esg-moscow.ru

ESG – строительный холдинг, осуществляющий строительство загородных домов из дерева и камня.

10 лет на рынке строительный услуг. Мы работаем 7 дней в неделю.

Мы имеем большой строительный опыт и обладаем всем необходимым для качественного выполнения работ, начиная с высококвалифицированных специалистов, заканчивая существованием собственного производства.

Мы поможем вам поверить в то, что процесс строительства может приносить удовольствие, а его результатом можно будет наслаждаться и гордиться долгие годы, так как высокое качество, предоставляемых нами работ и услуг, всегда остается неизменным.

ГАРАНТИИ (гарантийные обязательства **ESG** достигают пятилетнего срока, что позволяет вам убедиться в высоком качестве выполнения работ).

EuroStroyGroup 119361, г. Москва, ул. Большая Очаковская, д. 47А

тел.: **+7 (495) 221 2138**
факс: +7 (499) 235 0759
e-mail: info@esg-moscow.ru
www.esg-moscow.ru

ООО «Форбс» занимается производством домиков быстрой сборки, беседок, а также строительством домов из оцилиндрованного бревна и клеёного бруса по каталогу готовых проектов, либо по индивидуальному проекту, разработанному с учётом всех пожеланий и требований заказчика.

Преимущества ООО «Форбс»:

- доступные цены
- широкий ассортимент проектов
- при заключении договора подряда на строительство дома (бани) – проект бесплатно
- дополнительный материал (кровля, фундамент, обвязка фундамента, ставни и т.п.)
- строительство под ключ – вы получите уже готовый объект
- доставка в любое удобное для заказчика время

В ООО «Форбс» можно заказать всё, начиная от коттеджа любой сложности, заканчивая «домиком неизвестного архитектора» и конуры для собаки. В ассортимент готовой продукции компании входят:

дома, коттеджи / дачные домики / беседки / бани / садовая мебель

ООО «Форбс» – это большой опыт в строительстве домов, коттеджей, бань и беседок, отличная репутация, заработанная благодаря ответственному подходу и качественно выполненной работе!

+7 (495) 997-71-20
+7 (916) 777-72-91

ООО «Форбс»
142190, г. Москва, г. Троицк,
Октябрьский проспект, д. 17а

Офис продаж: МО, Ленинский р-он,
рынок стройматериалов «Дубровка»

Производство:
село Костино Дмитровского района

e-mail: forbs_2010@mail.ru
www.ooo-forbs.ru

Вы решили построить загородный дом надолго и всерьёз? А может, вы решили организовать посёлок и ищете недорогие, но хорошие и привлекательные варианты домов? Обратитесь в НТЦ-Строительство!

Мы предлагаем индивидуальные разработки архитектурных проектов с учётом ваших ожиданий, а также претворение их в реальность нашим строительным подразделением. Мы поможем разработать концепцию посёлка и его архитектурный облик или создадим необыкновенный дом на вашем личном загородном участке.

Сегодня одним из наших интересных предложений является дуплекс бизнес-класса «Брюгге» на две семьи в Новой Москве (что предполагает московскую прописку).

При строительстве дуплекса «Брюгге» используются передовые технологии для внутренней и внешней отделки. Поверхность стен, полов и потолков получается идеальной в силу применения сэндвич РПГ в конструкции дома. Сэндвич РПГ – это конструкция из экструдированного полистирола XPS (изоляционный материал) + СМЛ (стекломагниевый лист) или ОСП (ориентированно-стружечная плита).

Преимущества дуплекса «Брюгге»:

- долговечность и прочность превосходит строения из бруса, кирпича и бетона
- высокая энергоэффективность ограждающих конструкций, позволяющая экономить на эксплуатационных расходах
- только экологически чистые материалы строительства
- расположение инженерных систем внутри стен.

В настоящее время в нашей компании действует предложение о покупке дуплекса «Брюгге» и 3 соток земли в придачу, **всего за 5,730 000 руб.**, на этапе строительства! К участку подведены все коммуникации: газ, свет, вода, канализация.

Вы можете заказать строительство дома на своём участке, по вашему эскизу и с нашей технологией. Стоимость такого дома составит 16800 руб./м²

Дуплекс «Брюгге»

ДОМ, который я искал!

Научно-технический центр «Строительство»
117574, Москва, проезд Одоевского, д. 3, корп. 7

тел./факс:
+7 (495) 973-30-84

e-mail: info@stc-c.ru
www.stc-c.ru

НТЦс

Мечты сменяют друг друга, но одна с нами навсегда – иметь уютный и красивый дом. Творческий коллектив профессиональных архитекторов, дизайнеров, инженеров и конструкторов студии архитектуры и дизайна TUARCH поможет вам осуществить эту мечту!

Студия архитектуры и дизайна
tuarch

НАШИ УСЛУГИ:

- дизайн жилых интерьеров (квартиры, загородные дома)
- дизайн общественных интерьеров (офисы, магазины, салоны)
- архитектурное проектирование (частные жилые дома)
- архитектурное проектирование и реконструкция (общественные здания и сооружения)
- конструктивные решения и проектирование (инженерные системы)
- подготовка объекта недвижимости к продаже или аренде
- строительство и геодезические исследования
- авторский надзор за выполнением строительных и ремонтных работ
- ландшафтное проектирование (в т.ч. проектирование малых архитектурных форм)
- дополнительные услуги (поездки, закупка мебели на фабриках, консультации)

Студия архитектуры и дизайна TUARCH
121087, г. Москва, ул. Барклая, д. 6, стр. 5, БЦ «Барклай Плаза»

тел: +7 (499) **394-00-16**

info@tuarch.ru
www.tuarch.ru

Время строить сауну!
САУНА
СБОРНЫЕ САУНЫ.
СТРОИТЕЛЬСТВО РУССКИХ И ТУРЕЦКИХ ПАРНЫХ.
Интернет-магазин банных товаров: www.its-sauna.ru
Единая справочная: (495) 926-92-00
САУНА

«КАКОВО НА ДОМУ,ТАКОВО И САМОМУ!»

Многие годы лесной фонд Кировской области славится уникальным породным составом своей древесины. Материалы из неё стабильно пользуются повышенным спросом загородных застройщиков. Поэтому если вы планируете возвести дом за чертой шумного мегаполиса, кировский лес непременно окажется в центре вашего внимания. Как и вопрос о выборе надёжной, опытной, ответственной компании для производства этих работ. Две эти точки находят соприкосновение в ООО «ХлыновСтрой».

«Наша компания располагает собственным производством экологически чистого профилированного бруса и оцилиндрованного бревна. Таким образом, деревянные дома, которые мы строим, выполняются из качественных, но при этом сравнительно недорогих материалов» – рассказал корреспонденту делового журнала ТОЧКА ОПОРЫ генеральный директор ООО «ХлыновСтрой» Сергей Александрович РОГОЗИН.

– Сергей Александрович, какие преимущества в работе делают вашу компанию одной из лучших на отечественном рынке деревянного домостроения?

– Строгое соблюдение технологий строительства и постоянный контроль качества. К слову, гарантия на сруб и непротекание кровли для наших заказчиков действует от 5 лет. Плюс фиксированная цена договора позволяет им быть уверенными в том, что никакие дополнительные накрутки не упадут «снежным комом» на голову по завершении строительных работ.

Расчёт сметы выполняется нами в течение дня после получения от вас всей необходимой информации. Компанией предусматривается поэтапная оплата. Являясь производителями материала, постройку мы ведём от начала до завершения, от фундамента до крыши, обеспечивая самые короткие сроки выполнения работ. Занимаемся, разумеется, как типовыми, так и проектами по индивидуальным эскизам.

Важный момент – рабочие бригады, которые нам удалось собрать под крылом компании. Отмечу, что состоят они из славян, опытных, мастеровитых строителей, за плечами которых десятки деревянных загородных домов. Мы можем похвастаться именно крепко сбитой командой, где каждый на своём месте, понимает друг друга с полуслова – организация работы очень чёткая, никакого «разброда и шатания». К тому же это в большинстве своём кировские ребята, по сути, выросшие и живущие в лесных условиях. Соответственно, знание обращения с деревом, все тонкости и нюансы работы с ним, они впитали с самого раннего возраста. При этом, мы постоянно проводим для них обучение, следим за повышением квалификации.

– «ХлыновСтрой» производит впечатление компании, очень внимательно следящей за организацией внутренних процессов…

– Безусловно, это один из наших приоритетов!

Мы понимаем, что мало иметь хорошую бригаду и заниматься её развитием. Необходим контроль. При том, что во многом это относиться к дополнительным функциям прорабов, я нередко и сам выезжаю на объекты и лично слежу за положением дел. Поэтому мы и считаем соотношение цены и качества своих работ разумным и оправданным – всегда готовы привести потенциального заказчика на площадку, показать, как там организован процесс.

Также необходимо отметить, что мы осуществляем не только контроль сборки, но и производства бруса и бревна. В чём проявляется проблема перекупщиков? Они не имеют возможности отследить качество поставляемого материала.

– Расскажите о дополнительных услугах, которые оказывает ваша компания, помимо строительства домов «под ключ».

– На первое время, когда сруб собран и проходит период усадки, ожидая процента влажности, необходимого для отделки, мы всегда берём этот дом под контроль, то есть, периодически приезжаем что-то «подкрутить-подвинтить», проверить влажность. После отделочных работ клиенты также часто заключают с нами договор на дальнейшее обслуживание.

Например, вы захотели заколеровать дом в другой цвет. Естественно, предпочтительней обратиться в компанию, знающую вашу постройку от и до, её чертежи и проекты, имеющую достойных специалистов.

Также в число дополнительных услуг входит проектирование. Далеко не всегда типовой проект отвечает всем требованиям и предпочтениям заказчика. Помогаем ему разобраться с функционалом, этажностью и так далее, определить бюджет. Плюс мы проводим экспертизу проектов.

– Какие цели и задачи компания «Хлыновстрой» ставит перед собой на сегодняшний день?

– Новые вызовы из внешней среды сподвигают обращать большее внимание на совершенствование нутра компании, отладку работ внутри. Порядок переоценить невозможно.

И, конечно, выход на более высокие рыночные позиции. В планах поработать с новыми материалами такими, например, как декоративный камень. Возможно, попробовать себя в каркасном строительстве. Идей много! Главное – уверенность в динамичном расширении и развитии!

ООО «ХлыновСтрой»
142000, МО, г. Домодедово,
Каширское шоссе, д. 7а, оф. 201
тел.: +7 (499) 391 4796
+7 (800) 333 2554
e-mail: info@hlynov-st.ru
www.hlynov-st.ru

ОЖИВИТЬ МЕЧТЫ

Надёжность, выгодные условия и высокое качество услуг – три кита, на которых держатся крепкие деловые отношения. Так, если взялся строить дом, важно найти для работы людей, в которых будешь по-настоящему уверен.

Таких, как специалисты компании «Дом Твоей Мечты», предлагающей полный спектр услуг по строительству, проектированию, подводу коммуникаций, ремонту и отделке. Несколько более чем успешных лет на рынке подарили им огромный опыт и лёгкость в предложении заказчику рациональных решений. «Но самое ценное из того, что приобретено нами за это время – это доброе имя» – отмечает генеральный директор ООО «Дом Твоей Мечты» Маргарита Радомировна РАДИНА.

РЕЗЮМЕ:
Маргарита Радомировна РАДИНА

Работы:
С октября 2010 по 2012 гг. в ЗАО «АДМ Partnership»: комплекс инженерно-технических систем Единого центра обработки данных (г. Москва).
С мая 2009 по 2010 гг. в ООО «Гинзбург и Архитекторы»: жилой дом «Трилогия» (г. Москва).
С сентября 2008 по 2009 гг. в ООО «Эксперт проект»: жилые дома в пос. Котельники.
С сентября 2007 по 2008 гг. в «Мортон-РСО»: жилые дома (Москва, МО).
С сентября 2005 по 2007 гг. в «Моспроект–2», мастерской №19: проект «Бизнес-Центр» (г. Астана, Казахстан); разработка «Предпроектных предложений» по реконструкции путепровода через смоленское направление МКЖ у Белорусского вокзала.
С августа 2002 по сентябрь 2005 гг. в «Творческой мастерской В. М. Гинзбурга»: проектирование жилой застройки в посёлке Жуковка-1 (МО); реконструкция СОК завода «Зингер» (г. Подольск).
С октября 1998 по сентября 2001 гг. в «Моспроект–2», мастерской №19: реконструкция Центроизбекома РФ.

– Маргарита Радомировна, для начала несколько слов о том, как была создана ваша компания.

– Идея жила в голове сравнительно давно. Всё просто – были знания, интерес, архитекторский опыт, при этом хотелось работать в своё удовольствие, для себя. Пару лет назад это оформилось в дело. К тому же, family business – мой муж также имеет строительное образование, сейчас берёт на себя функции главного инженера.

Свою деятельность начали с реконструкции дома архитектора Гинзбурга. С его лёгкой руки всё и пошло.

– Какие отличительные конкурентные условия работы предлагает своим заказчикам ваша компания?

– Сегодня для нас приоритетно изготовление коттеджей «под ключ». Цены, которые предлагает «Дом Твоей Мечты» ниже рыночных. Мы берёмся как за готовые проекты, так и занимаемся исправлением чужих ошибок на объектах – к сожалению, многие архитекторы и строители, предлагающие сегодня свои услуги, зачастую выполняют работы непрофессионально и, как следствие, «страдает» качество.

Мы готовы вести проект «с нуля» и полностью отвечать за него. От генерального плана до окончательной сдачи заказчику. В этом нам видится лучший вариант. При необходимости предоставляем всю необходимую сопроводительную документацию и отчёты о проделанной работе.

Доверить нам выбор и закупку материалов также предпочтительней. Мы гарантируем порядочность и всегда отталкиваемся от индивидуальных особенностей проекта, а не желания «набить карман». У компании налажены тесные контакты непосредственно с заводами-поставщиками. А долгое сотрудничество и большой объём закупки, естественно, означают для нас щадящую ценовую политику. Нередкая картина для подмосковной стройки, когда из столицы привезти материалы выходит дешевле.

У нас трудится проверенная, сбитая команда рабочих из Белоруссии – плиточники, кровельщики, каменщики. Текучки нет. Специалисты являются настоящими профессионалами, обладающими навыками работы на всех этапах строительства.

– Насколько я знаю, вы занимаетесь не только строительством…

– Много чем ещё! Ландшафтным дизайном, озеленением, благоустройством. Устанавливаем бассейны и навесы, теплицы с подогревом, барбекю.

В нашем ведении – реконструкция фасадов, кровель, инженерных коммуникаций, изготовление бань, беседок, дровников, теплиц с подогревом, заборов, установка кондиционеров. Мы занимаемся слаботочными системами, видеонаблюдением и контролем доступа, охранно-пожарной сигнализацией, телефонами и так далее У «Дома Твоей Мечты» есть даже своя страховая компания!

Также в спектре наших услуг – капитальный ремонт квартирных домов при ЖКХ (кровля, электрика, отделка, трубы, окна).

– Предлагаете ли вы клиентам особые условия оплаты?

– Да, возможна система, при которой расчёт происходит отдельно по окончании каждого этапа стройки, например, фундамента или коммуникаций. Это плюс в копилку наших гарантий качества.

– Работаете вы, наверняка не только с типовыми проектами?

– Безусловно! Типовых проектов у нас для выбора достаточно – можете ознакомиться с ними на нашем сайте. Однако если заказчик приходит со своими пожеланиями, мы с лёгкостью разработаем и пустим в строительство проект непосредственно для него.

Подберём проект по любому кошельку.

Помимо реакции на требования рынка, индивидуальный подход позволяет давать жизнь интересным идеям, оживлять мечты! Главное стремится к своей цели, и она будет достигнута!

ООО «Дом Твоей Мечты»
111394, г. Москва,
ул. Перовская, д. 65,
тел.: +7 (499) 343 3125
e-mail: Dom-T-M@yandex.ru
дом-твоей-мечты.рф

Строительная компания
«Деревянное домостроение»

Мы создадим «вашу крепость»
в любом месте Подмосковья!

Компания «Деревянное домостроение» предлагает строительство изящного и, в то же время, прочного деревянного дома. Если у вас уже есть дом, мы можем построить вам баню, беседку, любые хозяйственные постройки, а также дачный или гостевой домик. Услуги нашей компании включают в себя производство и строительство домов:

ИЗ ПРОФИЛИРОВАННОГО БРУСА:
• коттеджи • дома-бани • летние дома • дома • бани • хозблоки

ИЗ КЛЕЁНОГО БРУСА:
• коттеджи «Утренний рай», «Ростислав», «Новый», «Саморкай»

КАРКАСНЫЕ ДОМА

КИРПИЧНО-БЛОЧНЫЕ ДОМА

РАСЧЁТ И СТРОИТЕЛЬСТВО ФУНДАМЕНТОВ

ОКНА ПЛАСТИКОВЫЕ И ДЕРЕВЯННЫЕ

ОТДЕЛОЧНЫЕ РАБОТЫ:
• отделка квартир, коттеджей • внутренняя и наружная отделка деревянных домов

ОБУСТРОЙСТВО УЧАСТКОВ:
• озеленение • высадка деревьев.

Компания предлагает широкий выбор готовых проектов и гарантирует оперативное, качественное выполнение любого заказа. Мы работаем на всей территории Центрального федерального округа РФ. Сделав сегодня заказ на строительство «под ключ» в компании «Деревянное домостроение», – уже через несколько месяцев вы станете счастливыми хозяевами вашего нового, уютного, надёжного и экологически чистого дома!

Готовые дома

Строительная фирма «Деревянное домостроение»
МО, г. Пушкино, ул. Луговая д. 47а

тел: +7 (495) 728 3981, +7 (985) 224 7784, +7 (926) 564 5446

e-mail: 79015283981@ya.ru Skype: dd7283981

www.stroy-doma.ru

Производственная компания:
Строительство домов из профилированного бруса и оцилиндрованного бревна, комплектация объектов деревянного домостроения.

Преимущества брусовых домов:
Архитекторы компании предложат готовый проект дома, бани, беседки и гаража или создадут индивидуальный по желанию заказчика с учётом строительных норм и правил.

Работа с «BrusGost» – это широкий спектр предложений, приемлемые цены, богатый опыт мастеров и возможность покупки дома в кредит.

www.BrusGost.ru

ООО «BrusGost», 141313, МО,
г. Сергиев Посад, ул. Вознесенская, д.103, оф. 21А
тел.: **+7 (495) 507 9315, +7 (925) 707 1282**
htpp://vk.com/brusgost
e-mail: brusgost@yandex.ru
www.brusgost.ru

ПРЕИМУЩЕСТВА БРУСОВЫХ ДОМОВ:

ЭКОЛОГИЯ
При строительстве используется только древесина хвойных пород, не выделяющая вредных химических соединений.

ЭКОНОМИЯ
Стоимость коттеджа из профилированного бруса зачастую ниже, чем цена дома из клееного бруса.

НАДЁЖНОСТЬ
Конструкция устойчива к различным видам деформации: перепадам температур, частым дождям и ветрам.

НЕВЫСОКАЯ ТЕПЛОПРОВОДНОСТЬ
Дерево не выпускает тепло наружу.

ЭСТЕТИКА
Превосходный внешний вид.

BRUSGOST.RU

ООО ПОРОСТУС
г. Москва, ул. Люблинская, д. 151
тел.: **+7 (499) 784 8695**
+7 (916) 674 6315
e-mail: porostus@mail.ru
www.porostus.ru

ПРОИЗВОДСТВО СРУБОВ от эконом до элит-класса из сосны, кедра, лиственницы.
ОТДЕЛКА ДЕРЕВЯННЫХ ДОМОВ «под ключ».

На всех стадиях нашего производства нам не требуется участия посредников, что существенно снижает конечное формирование цены.
Дом из лафета, срубленный нашими мастерами, будет обладать живительной силой, стоять долгие годы, способствуя здоровью и долголетию его жителей.

ПОРОСТУС

Уникальные проекты:
Малые архитектурные формы
ХРАМЫ из дерева
РЕСТОРАНЫ из дерева
ГОСТИНИЦЫ из дерева
Корнепластика
ПАНСИОНАТЫ из дерева
РЕЗЬБА по дереву

Преимущества:
1. Изготовление срубов на производственной площадке.
2. Расположение производства в экологически чистом районе.
3. Опыт и профессионализм мастеров.
4. Проекты любого уровня сложности.
5. Гарантийное и постгарантийное обслуживание.
6. Приемлемые цены.
7. Уникальный, неповторимый вид строений.
8. Строительство дома в кредит.
9. Строительство дома «под ключ».

Русский ТеремЪ строительство ЭЛИТНЫХ ДЕРЕВЯННЫХ ДОМОВ

Канадская рубка Как одна из ветвей русской рубки, уходит корнями в историю нашей сраны. Зародившись в России, данный способ обработки бревен достиг большой популярности в Канаде, чему и обязан своим необычным названием.

Норвежская рубка Вы на миг перенесетесь в Скандинавию, ведь именно там норвежская рубка пользуется высокой популярностью.

Деревянные дома Зайдя в дом из дерева, Вы почувствуете, как постепенно вас окутывает неповторимая атмосфера уюта, вдохнув смолистый аромат брёвен, можно на миг забыть о проблемах. Ничто иное не способно подарить тот отдых, какой дарят деревянные дома.

Деревянные дома из лафета Ничто не способно так великолепно подчеркнуть ваш достаток и вкус, как качественно срубленный дом. Ценители качества выбирают деревянные дома из лафета.

Дома из кедра Группа компаний **«Русский ТеремЪ»** на протяжении нескольких лет возводит высококачественные дома из кедра. Сибирский кедр можно с уверенностью назвать наиболее надёжной породой для строительства домов. По прочности древесина кедра равно-сильна стали.

Колотый гонт Если Вы задумались построить дом, то вам не удастся избежать вопроса о том, чем покрывать крышу. Россия – страна с непредсказуемыми перепадами температуры, где оптимальным кровельным материалом считается колотый гонт.

Группа компаний «Русский ТеремЪ» – мечта об идеальном доме станет явью. Спектр работ компании очень широк. Каталог типовых построек насчитывает более 300 проектов деревянных домов, бань, беседок. Мы сэкономим Ваше время и деньги, профессионально спроектировав и выстроив деревянный дом «под ключ». За продолжительное время работ, строительная компания приобрела большой опыт в реализации желаний клиента.

Русский ТеремЪ

Группа компаний «Русский ТеремЪ» –
Вы на шаг ближе к дому своей мечты.

г. Москва, г. Московский,
д. Румянцево, строение 2, этаж 7, блок «Г»
тел.: +7 (495) 782 3345
e-mail: 7141609@mail.ru
www.russterem.ru

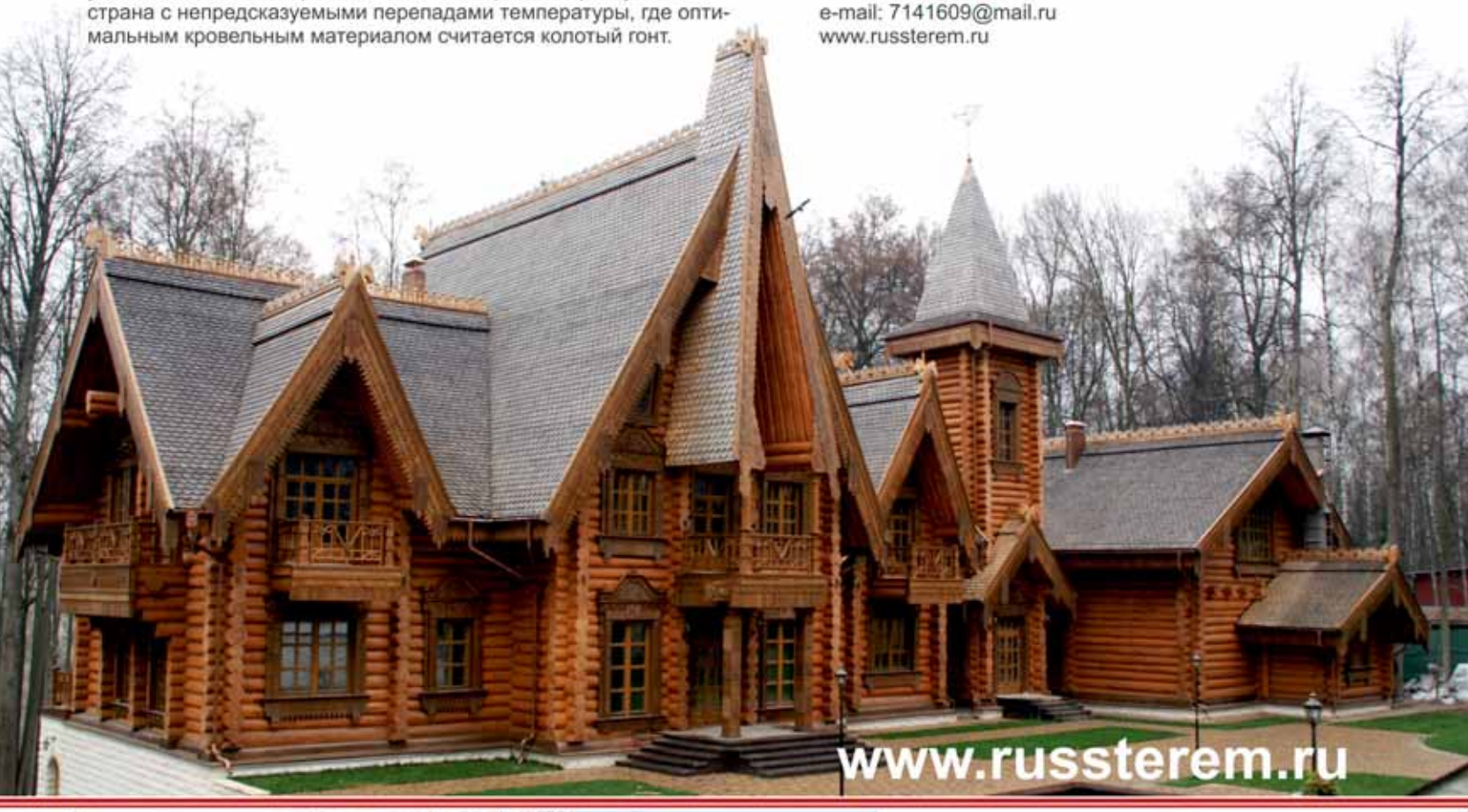

УНИКАЛЬНЫЙ ДОМ из АЛТАЙСКОГО КЕДРА

в ближнем Подмосковье!

485 м² из профилированного бруса массива алтайского кедра 300х300мм.

Комнаты от 19 до 25 метров. Первый этаж (жилой) имеет удобный выход на летнюю веранду из кухни и гостиной (разделённой на три зоны: каминную, телевизионную и столовую). Второй этаж (спальный) имеет закрытую зону для хозяев. Цокольный этаж (подсобные помещения, бильярдная) со входом из дома и со стороны улицы. Дом продаётся с баней или равнозначной летней кухней из алтайского кедра. Располагается на территории охраняемого коттеджного посёлка «Зелёные Холмы» (19 км от МКАД между Киевским и Калужским шоссе, вблизи поселения Первомайское). Посёлок находится на самой высокой точке района.

Уникальные особенности дома:

- брус из массива горноалтайского розового кедра размером 30*30 см (равно бревну диаметром 55-60см);
- каждое дерево для бруса старше 250 лет;
- 20% стен изготовлены из бруса длиной более 6 метров;
- лес заготовлен в одном месте зимой, дом собран за одно лето;
- высота потолков 1 этажа – 390 см, 2 этажа – 370 см;
- индивидуально разработанная архитектурная планировка;
- весь стенокомплект изготавливался в заводских условиях;
- соединения бруса в виде «тёплых чаг», исключающих продувание;
- противошумные вставки межэтажных перекрытий;
- живописный вид из окон, спокойная энергетика места.

Материалы: IKO, Канада (кровля), DeltaVent, Германия, паро-гидроизоляция, Parok, Финляндия (утепления перекрытий), ангарская лиственница (забор).

ЭкоКедр

e-mail: ofis@ekokedr.ru

ООО «ЭкоКедр»
117403, г. Москва, Востряковский проезд, д. 10Б, стр. 2

www.ekokedr.ru

По вопросам покупки дома обращайтесь по телефонам:

+7 (495) 940 6374
+7 (905) 741 4283

ЭНЕРГОСБЕРЕЖЕНИЕ – УЧЁТ И РЕГУЛИРОВАНИЕ

В соответствии с Федеральным законом Российской Федерации от 23 ноября 2009г. N261–ФЗ «Об энергосбережении», п.8, ст.12: «В отопительный сезон лицо, ответственное за содержание многоквартирного дома, обязано проводить действия, направленные на регулирование расхода тепловой энергии...».

Рассмотрим в данной статье некоторые способы регулирования и возможности, предоставляемые приборами производства ЗАО «НПФ «Теплоком», а также результаты применения на конкретных объектах теплопотребления.

Самым простым способом является ручное регулирование, однако пресловутый «человеческий фактор» может приводить к обратному результату, то есть вместо экономии, зачастую, можно получить увеличение теплопотребления, нагрузок на перекачку теплоносителя и тому подобное. Достаточно подробно эти ситуации рассмотрены в статье А.Г. Лупея, зам. главного метролога АО «Ленэнерго», Санкт-Петербург, «Ручное регулирование теплопотребления: поставленные цели и достигнутые результаты», с которой можно ознакомиться на странице сайта www.teplopunkt.ru/articles.

В современных условиях и экономически, и технически целесообразней применение автоматических регуляторов теплопотребления на базе микропроцессорной техники. Одним из таких приборов является давно и успешно применяемый тепловычислитель ВКТ-5, включающий блок регулирования теплопотребления, кстати, первый из отечественных регуляторов. Многолетний опыт применения регуляторов на базе тепловычислителя ВКТ-5 позволил провести анализ эффективности энергосбережения.

Так, например, для 100-квартирного дома, расположенного в г.Санкт-Петербурге, экономия средств на оплату потреблённой тепловой энергии за счёт оплаты реального потребления и погодного регулирования составила в среднем 87 тыс. руб. в месяц по сравнению с оплатой по нормативам. С продвижением в более холодные регионы нашей страны эта цифра соответственно увеличивается. Если, например, в г.Москве экономия составляет 184 тыс. руб. в месяц, то на востоке Сибири достигает 295 тыс. руб. в месяц. И это только для одного дома! Если учесть, что в России более 1 млн. жилых домов, экономия за счёт применения приборного контроля и систем регулирования теплопотребления получится более, чем внушительная.

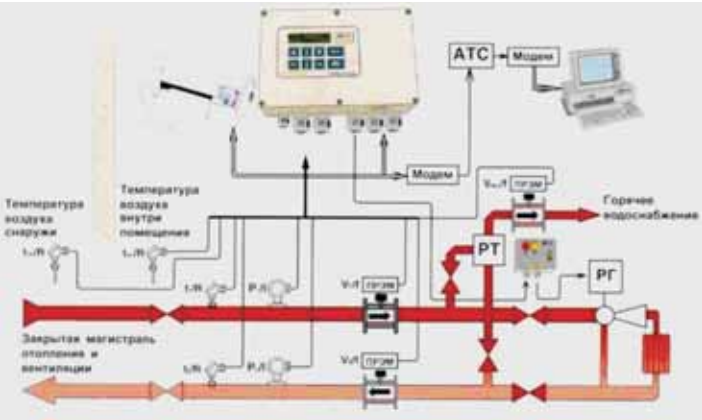

Рис. 1 Пример совмещённой системы учёта и регулирования теплопотребления на базе ВКТ-5

На основе тепловычислителя ВКТ-5 можно построить до двух таких систем автоматического регулирования параметров теплопотребления. В качестве исполнительного устройства могут использоваться регулирующий клапан или регулируемый гидроэлеватор (рис.1).

Каждый регулятор формирует управляющее воздействие на двух выходах управления. Управляющие сигналы имеют напряжение TTL-уровня и подаются на исполнительное устройство через блок сопряжения.

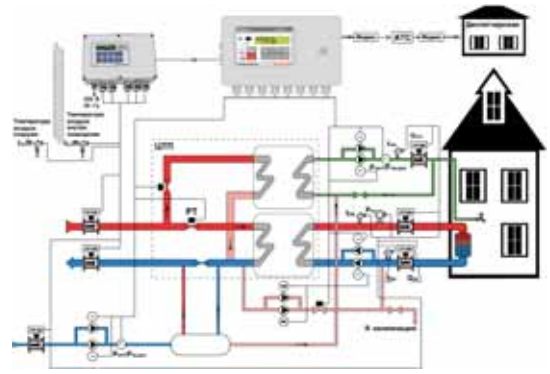

Рис. 2 Узел регулирования на базе контроллера «СПЕКОН СК»

Регуляторы работают независимо, решая одну из следующих задач:

- регулирование температуры воздуха в помещении;
- регулирование давления или перепада давления;
- регулирование расхода;
- регулирование температуры ГВС.

Более широкие возможности регулирования предоставляют промышленные контроллеры «СПЕКОН СК» производства ЗАО «НПФ «Теплоком», которые помимо управления клапанами систем отопления и горячего водоснабжения позволяют управлять насосными группами для поддержания необходимого давления в трубопроводах. Эта функция необходима в случаях, когда давление теплоносителя в системе центрального тепло-, водоснабжения недостаточно для подъёма теплоносителя на верхние этажи многоэтажных зданий, а также в случае использования индивидуальных тепловых пунктов зданий с автономными контурами и подпиточными трубопроводами (рис.2).

Контроллеры «СПЕКОН» выпускаются более чем в 20 модификациях и позволяют решать задачи любой сложности по управлению тепловыми потоками не только жилых зданий, но и ЦТП, котельных, ТЭЦ, административных и промышленных объектов различного назначения. Попутно может быть решена задача снижения теплопотребления зданий в ночные часы и выходные дни при отсутствии персонала.

Потребителей часто интересует вопрос окупаемости оборудования. Экономический анализ, проведённый для узлов регулирования на основе тепловычислителей ВКТ-5 и контроллеров «СПЕКОН», показал, что средний срок окупаемости составляет от 3 до 6 месяцев. Таким образом, уже в течение первого же отопительного сезона узлы регулирования не только окупятся, но и начнут приносить экономию средств на оплату потреблённых энергоресурсов. И это притом, что их применение снимает проблему «перетопов» поддержания температурного графика и необходимого давления подачи теплоносителя.

Дополнительно хотелось бы отметить, что с применением регуляторов решается задача не только снижения оплаты, но и экономии энергоресурсов, что особенно важно при истощении запасов их естественных источников – угля, газа и нефти.

Вячеслав Николаевич Ромадов,
технический директор, к.т.н.

ООО «Теплоком-Сервис М»
117587, г. Москва,
Варшавское шоссе,
д. 125Д, к. 1, оф. 257
тел./факс: +7 (495) 785 8533
+7 (495) 645 7920
e-mail: vromadov@teplcom.msk.ru
www.teplocom.msk.ru

Проектирование и строительство систем газоснабжения

ООО "ГАЗВОДСТРОЙ-СЕРВИС"

Наша компания уже более 10 лет предоставляет полный комплекс услуг по газификации жилых домов, осуществляет проектирование и проведение монтажных работ, газоснабжение коттеджей, котельных, предприятий и других объектов.

Весь процесс газификации жилого дома или коттеджа от проектирования до пуска газа осуществляется в срок от 3 недель до 5 месяцев, в зависимости от наличия проекта, согласований в органах надзора и выполнения других условий на подключение газа к вашему дому.

НАШИ УСЛУГИ

- строительство газопроводов
- проектирование любых систем газоснабжения
- монтаж внутридомовых газовых сетей
- монтаж котельных
- монтаж водопроводов
- монтаж отопления
- монтаж канализации
- комплектация газовым оборудованием
- помощь в оформлении Технических условий на подключение к магистральным инженерным сетям
- оформление всей сопутствующей исполнительно-технической документации и доведение объекта строительства до сдачи в эксплуатацию Госкомиссии

Наши опытные специалисты профессионально и качественно разработают проект, затем с помощью надёжного оборудования и современных технологий квалифицированно, быстро и качественно произведут монтаж любых инженерных коммуникаций.

Географическая направленность деятельности нашей компании: Подольский, Домодедовский, Ленинский, Троицкий, Чеховский, Серпуховский, Ступинский, Дмитровский, Наро-Фоминский районы Московской области и присоединённые территории Новой Москвы.

Мы делаем ставку на долгосрочное сотрудничество и уделяем большое внимание каждому заказчику. Вы можете быть уверены, что нами всегда будет найдено самое лучшее техническое и экономическое решение практически любых проблем!

ООО «Газводстрой-сервис»
142119, МО, г. Подольск, Красногвардейский бульвар, д. 21

тел.: **+7 (4967) 64 1953, 64 0965**
моб.: **+7 (905) 732 2998**

e-mail: gazstroy07@mail.ru
www.gazvod.ru

Созданная в 2003 году компания «НТ-Проект» специализируется на проектировании, монтаже, поставках оборудования для кабельных систем обогрева как бытового, так и промышленного назначения и продаже нагревательных кабелей производства Nelson, EasyHeat, Tehnitrace. Мы работаем с системами обогрева:

- **кровли, водостоков, желобов (крыша без сосулек)**
- **«тёплый пол»**
- **промышленных трубопроводов, резервуаров, ёмкостей и поддержания температур технологических процессов, в том числе в зонах, характеризуемых как взрывоопасные**
- **открытых площадок, лестниц, подъездных путей и пандусов**

Обратившись в нашу компанию, вы получите квалифицированную консультацию по всем кабельным системам обогрева. Также высококвалифицированные специалисты компании «НТ-Проект» помогут вам правильно всё рассчитать, выполнят профессиональный монтаж кабельной системы обогрева любого уровня сложности, обязательно проведут грамотный мониторинг работы поставляемого компанией оборудования с учётом всех особенностей условий его эксплуатации. Помимо этого мы выполняем гарантийное, постгарантийное и сервисное обслуживание кабельных систем обогрева.
Монтаж и обслуживание систем обогрева должен производиться профессионалами, которые не только разбираются в электрике, но и знакомы с особенностями работы всех модификаций нагревательного кабеля!

www.heating-cable.ru

ИСК «НТ-ПРОЕКТ»
125212 , г. Москва, Ленинградское шоссе, д. 48, стр. 1
тел: +7 (495) 941 6340, +7 (916) 455 0616
e-mail: info@heating-cable.ru

В последние годы резко вырос спрос на индивидуальные жилые застройки в Московской области, так как стоимость квартиры зачастую сопоставима со стоимостью жилого дома.

В связи с этим возник спрос на современные системы теплоснабжения.

Проектирование и строительство газопроводов

Изготовление газового оборудования ШРП, ГРП, ДРП

ООО «ТрансСервис»

ООО «ТрансСервис» предлагает полный спектр услуг по газификации объектов недвижимости:

- жилые дома и застройки, коттеджные посёлки, садоводческие товарищества;
- торговые центры, магазины, производственные и промышленные здания;
- котельные.

Компания осуществляет услуги в области газификации:

- проектирование, поставку и монтаж (установку) систем газоснабжения и отопления
- подготовку документов и оформление разрешительной документации для газификации жилого дома от существующего газопровода
- разработку схемы газоснабжения и подбор соответствующего оборудования.

ООО «ТрансСервис» решает все организационно-правовые вопросы подключения газа в частный дом, коттедж, торговый центр, промышленное предприятие, центрального газоснабжения физических и юридических лиц. Работы по газификации объектов выполняются в Коломенском, Воскресенском и Луховицком районах Московской области.

www.transservisgaz.ru

ООО «ТрансСервис»
МО, г. Коломна, ул. Суворова, д. 74
тел.: **+7 (495) 669 1723**
+7 (926) 571 8770
+7 (964) 797 5488
e-mail: transservisgaz@mail.ru
www.transservisgaz.ru

САТУРН ТЕПЛО

отопительное оборудование www.saturnteplo.ru

ЭКОНОМИЧНОЕ электрооборудование

Компания «Сатурн-тепло» основана в 1995 году и является отечественным разработчиком и производителем электрического отопительного оборудования для загородного дома, дачи, коттеджа и других помещений.

ПРОДУКЦИЯ:

- **ЭЛЕКТРИЧЕСКИЕ КОТЛЫ**
  (электрокотёл «Сатурн ПЭВН») мощностью от 2,5 до 45 кВт
- **НАСТЕННЫЕ ЭЛЕКТРИЧЕСКИЕ КОНВЕКТОРЫ**
  (электроконвектор «Сатурн») мощностью от 0,25 до 1,5 кВт

Продукция отличается высокими эксплуатационными характеристиками и надёжностью, соответствует всем европейским стандартам. Отличное соотношение цена/качество.

Компания имеет все необходимые государственные лицензии для выполнения любых видов работ.

ООО «Сатурн Тепло»
109518, Москва,
ул. Грайвороновская, д. 23
тел./факс: 8 (499) 177 3918
177 4142
8 (495) 979 6333

ПРЕИМУЩЕСТВА СИСТЕМЫ ТОПАС:

- высочайшее качество и надёжность;
- не издает никакого шума, неприятного запаха, не требует услуг ассенизационной машины;
- невысокая цена, при высочайших эксплуатационных характеристиках;
- автоматическое функционирование без использования биодобавок и расходных материалов;
- ускоренный биологический процесс разложения, за одни сутки очищается до 24м^3 различных бытовых стоков;
- 98% очищенных системой бытовых стоков можно использовать повторно;
- простота установки;
- сочетание механического и биологического процессов, абсолютно безопасных для окружающей среды и здоровья человека.

ПРЕИМУЩЕСТВА СОТРУДНИЧЕСТВА С ООО «ТОПАС 50»:

- у нас самые выгодные цены на септики ТОПАС, потому что мы являемся официальным дилером их производителя – ООО «ТОПОЛ-ЭКО»;
- мы предлагаем широкий ассортимент очистных септиков для дач и коттеджей;
- консультируем по всем вопросам, связанным с септиками;
- наши специалисты подберут для вас именно тот септик, который в полной мере подходит для вашего дома или коттеджа;
- при необходимости выезжаем на ваш участок, чтобы произвести обслуживание тех или иных деталей;
- сервисное, гарантийное и послегарантийное обслуживание;
- кессоны на скважину, погреба и навесы, водоснабжение.

ООО «Топас 50»
143033, МО, Одинцовский р-н, Транспортный проезд, д. 1, офис 205
тел.: **+7 (495) 972 5073, (903) 773 2398, (910) 435 9151**
e-mail: topas50@mail.ru www.topas50.ru

www.topas50.ru

Сергей Александрович ФРОЛОВ,
генеральный директор

НЕУБЫВАЮЩАЯ МАГИЯ КУЗНЕЧНОГО ИСКУССТВА

Секреты древних мастеров VIII века возродили серпуховские кузнецы. Компания «Металл–ВиС» выполняла заказ для изготовления кованых изделий для посёлка «Берендеево царство», что в Московской области. Этот удивительный посёлок словно приходит к нам из сказки и сейчас возводился по всем канонам русского зодчества с использованием старинных технологий. Как из металла сделать шедевр и что для этого нужно, корреспондент российского делового журнала ТОЧКА ОПОРЫ узнал у генерального директора фирмы «Металл–ВиС» Сергея Александровича ФРОЛОВА.

– Сергей Александрович, расскажите, пожалуйста, на чём специализируется компания «Металл-ВиС»?

– Компания «Металл-ВиС» создана 10 лет назад, у нас сразу появилось много заказов. На наш взгляд, художественная ковка – не только интересное направление, но востребована в обозримом будущем. Приняв решение заняться ковкой металла, мы довольно серьёзно подошли к этому делу: подобрали мастеров, дизайнеров, закупили импортное оборудование, помимо ручной ковки освоили также машинную. Сегодня производство стало работать быстрее в разы. Мы делаем всё, начиная от предметов интерьера – кровати, люстры, – заканчивая воротами и металлоконструкциями.

Как правило, наши заказчики в основном физические лица. Большими государственными заказами мы не занимались, только на уровне администрации города Серпухова.

В 2010 году наша фирма выполняла заказ на изготовление и монтаж кованых изделий для Всехсвятской церкви г.Серпухова. Наши мастера сделали для церкви красивые центральные входные ворота, остальные отреставрировали. Установили три пары ворот в колокольне и выковали для неё оконные решётки.

Также мы выполняли работы для посёлка Вестфалия. Это очень знаменитый коттеджный посёлок на границе Тульской и Московской областей. Здесь возводили огромную резную арку, которая украшает въезд в посёлок. Подготовили новую экспозицию кованых металлических кроватей. Сейчас в основном такие кровати везут в Россию из Италии, но они, как правило, дорогие – под 200 тысяч рублей. По художественному изготовлению, качеству мы не уступаем, а вот по ценам – дадим вполне приличную фору. Есть у нас экспозиция кованой мебели, ведём переговоры. Большой интерес к нашим работам у сетевых структур, в частности, таких магазинов, как «Три Кита».

– Вы занимаетесь эксклюзивными изделиями?

– Из эксклюзива можем предложить почтовый ящик, ключницу, фонари, другие изделия.

Такие вещи получаются очень интересными и над ними приятно работать. Но рынок диктует свои правила и законы. На эксклюзивные вещи тратится много времени, что значительно влияет на ценовую политику. Стоимость металла, по сравнению с работой, это копейки. Например, почтовый ящик изготавливается 5-6 дней, за эту работу кузнец получит 1200-1500 рублей в день. Вот так складывается стоимость изделий. Она относительно невысока, а изделие исправно послужит внукам и правнукам.

Чаще всего заказчики приезжают к нам в офис, смотрят каталоги и эскизы наших изделий. Помимо авторских разработок, мы делаем также реплики (копии) изделий из прошлых веков. Мастера нашей фирмы могут выковать изделие по индивидуальным эскизам и чертежам заказчика, а дизайнеры проконсультируют по всем вопросам.

Используем металл только высокого качества, закупаем его маленькими партиями, чтобы не залёживался.

У нас есть свои магазины в Серпухове и Москве. Есть перспективы ещё открыть магазины в других городах и районах области. Сегодня всё обстоит гораздо лучше, чем, скажем, даже пару лет назад. В ту пору покупатели в первую очередь отдавали предпочтение низкой цене и не обращали внимание на качество. Сейчас в приоритете красота, эффектность изделия и только потом цена. Мы стремимся уложиться в «прокрустово ложе» высоких требований каждого заказчика.

ООО «Металл-ВиС»
142204, МО, г. Серпухов
Заводской пр-д, д. 1
тел.: +7 (926) 547 8602
факс: +7 (4967) 76 0693
e-mail: metall-vis@mail.ru
www.metall-vis.ru

студия **FRESHDESIGN** www.freshdesign.su

ВЫ ХОТИТЕ, ЧТОБЫ ВНУТРЕННЕЕ УБРАНСТВО ВАШЕГО ДОМА, КВАРТИРЫ, БУТИКА, РЕСТОРАНА ИЛИ ОФИСА БЫЛО СТИЛЬНЫМ, УДОБНЫМ, ФУНКЦИОНАЛЬНЫМ, А ВНЕШНЕЕ – ПОХОЖЕ НА ЭДЕМ? **ТОГДА ВАМ К НАМ!**

Компания «Эвист» и **студия Freshdesign**
ФУНКЦИОНАЛЬНОСТЬ, КАЧЕСТВО и **СТИЛЬ** – в каждом проекте!
Компания «Эвист» и **студия Freshdesign** готовы помочь тем, кто мечтает жить и работать в атмосфере
ГАРМОНИИ, КРАСОТЫ И УЮТА!

Студия FRESHDESIGN

УЖЕ БОЛЕЕ 7 ЛЕТ ЗАНИМАЕТСЯ СОЗДАНИЕМ ИНТЕРЬЕРОВ В РАЗНЫХ СТИЛЯХ:

от классики до фьюжн, от хай-тека до модерна. Мы готовы взяться за любой по объёму проект, помочь вам вникнуть в тонкости выбранного стиля, проследить за правильным ходом работ и подобрать оптимальный вариант в соотношении «цена-качество» при подборе отделочных материалов. Помимо дизайнерских, мы также выполняем отделочные работы, закупаем и доставляем черновые материалы, консультируем по закупке материалов для чистовых отделочных работ, гарантируем качество и выдерживаем сроки.

Мы даём гарантию на все виды выполненных работ 1 год.
Компания «Эвист» и студия Freshdesign
111024, г. Москва, шоссе Энтузиастов, д. 9а

тел.: **+7 (495) 971 9727**
+7 (903) 162 7156
+7 (903) 544 6968

e-mail: info@evist.ru **www.freshdesign.su** **www.evist.ru**

ЗА СОЗДАНИЕ РАЙСКОГО САДА НА ПРИЛЕГАЮЩЕЙ ТЕРРИТОРИИ ВОЗЬМУТСЯ СПЕЦИАЛИСТЫ

компании «ЭВИСТ»

Оказывающей услуги в области ландшафтного проектирования, комплексного озеленения и благоустройства территории. Они заранее проведут обследование участка, составят проект с учётом пожеланий заказчика и смету расходов.

ДЛЯ ВОПЛОЩЕНИЯ ПРОЕКТОВ В ЖИЗНЬ СПЕЦИАЛИСТЫ «ЭВИСТ», ИСПОЛЬЗУЮТ:

- посевной и рулонный газоны
- цветники многолетние и однолетние, миксбордеры
- альпийские горки, рокарии
- искусственные водоёмы
- мощение дорожек и площадок натуральным камнем и брусчаткой
- подпорные стенки
- посадку декоративных растений

И ОКАЗЫВАЮТ УСЛУГИ ПО:

- созданию систем внешнего освещения территории
- проектированию и устройству дренажных систем и систем полива
- уходу за участком после его оформления, авторскому надзору.

FRESHDESIGN•«ЭВИСТ»•FRESHDESIGN•«ЭВИСТ»•FRESHDESIGN•«ЭВИСТ»•FRESHDESIGN•«ЭВИСТ»

компания **«ЭВИСТ»** www.evist.ru

СОЛЯНАЯ СТЕНА У ВАС ДОМА или У ВАС В САУНЕ

Импортёр розовой гималайской соли на территорию РФ – компания «hSalt.ru». Опт и розница.
Здоровье в ваших руках!

ГИМАЛАЙСКАЯ РОЗОВАЯ СОЛЬ НОВИНКА ИЗ ЮРСКОГО ПЕРИОДА

Гималайская розовая соль – минерал особых лечебных свойств, родом из Пакистана. Сотни лет она помогает наладить привести в порядок работу организма, наладить человеческое самочувствие и упростить жизнедеятельность в самых разных сферах.

Строительство

Благодаря высокой плотности, изделия из гималайской розовой соли находят широкое применение в декоре. С помощью соляных кирпичей, панелей и блоков строятся стены, мостятся полы для дома и дачи, бани и сауны. Место отдыха обогащается магнием, калием, железом и медью. В доме селиться создаётся морской климат.

Соляные лампы в спальне создают неповторимую, мягкую атмосферу уюта. Кроме прочего, гималайская розовая соль – натуральный ионизатор воздуха, природный антисептик.

На сегодняшний день всё это – новые актуальные тенденции в обустройстве бань, саун, офисов и жилых помещений.

Ванная, SPA

В спектре товаров из гималайской розовой соли – продукты для SPA-процедур и ванных комнат. Морскую гималайскую соль для ванн используют в виде скраба

Кухня

Приготовление пищи на соляной плитке – просто, удобно, полезно. Изделие обладает антисептическим свойством. Использовать её реально столько раз, сколько это возможно. Плитки, панели, кирпичи и тарелки из гималайской розовой соли подходят для приготовления и обжарки любых продуктов.

Ресторан

Актуальный тренд – модные пункты меню, такие как: подача масла на кубике из гималайской соли, шашлыка или морепродуктов на соляной плитке. Блюдо не только полезно, но и уникально вкусно!

Особый, широко востребованный сервис.

Животноводство

Лизунец – камень из соли, необходимый животным для восстановления и пополнения минеральных веществ в организме. Он обеспечивает животным натрий, кальций, железо, фосфор, цинк и так далее. В соляной прикормке нуждаются лошади, олени, лоси, рогатый скот, овцы, белки,

hSalt.ru тел.: +7 (499) 638 4114 e-mail: opt@hSalt.ru www.hSalt.ru

Андрей СИЗОВ,
создатель системы обучения и мотивации продавцов «Продавай.ру»

КАК НИКОГДА НЕ ПРОИГРЫВАТЬ? ИЛИ, ЧТО БЫ Я СДЕЛАЛ, ЕСЛИ БЫ НЕ БОЯЛСЯ

«Вряд ли это будет интересно тем, кто никогда не пытался взлететь или хотя бы подпрыгнуть. Это не для тех, у кого всегда «всё хорошо», а тем, у кого были и есть нерешённые проблемы и «тоска оттого, что ничего не получается». Для тех, кто хотя бы раз чувствовал себя неудачником. И неважно, видели это другие или нет» – так анонсирует свой материал Андрей СИЗОВ, профессиональный тренер и консультант WISE (Международная ассоциация предпринимателей, использующих Hubbard Managment System), создатель системы обучения и мотивации продавцов «Продавай.ру».

Вы когда-нибудь расстраивались из-за неудачи? Делали вид, что не расстроены, хотя это было не так? Вам когда-нибудь приходилось напрягать мышцы лица, чтобы никто не заметил, что вы переживаете из-за неудачи? Приходилось ли вам когда-нибудь искать логичное объяснение неудаче? Сначала для того, чтобы объяснить самому себе, а потом другим?

Если это у вас было, значит вы – живой человек. Дальше идёт информация для «живых».

САМЫЙ ЦЕННЫЙ ТОВАР

Можете ли вы согласиться, что человек, у которого были и удачи и неудачи выглядит более живым, чем человек, у которого были только удачи, а неудач не было?

Пример. Два разных человека вернулись из поездки. Вы обоих расспрашиваете о том, как они съездили. У одного было всё ровно, гладко, ну просто «шоколадно».

– Ну, как там? – спрашиваете вы.

– Да так, нормально всё.

– Ну, что-то было интересное?

– Да, экскурсии нормальные, море только холодное. Еда хорошая… Ну, что ещё? Да, нормально, всё. Как обещали.

И другой человек:

– Как там?.

– О, сейчас расскажу. Садись. Это было что-то! Представляешь, прилетаем, а там никого нет, нас вообще не ждали. Я звонить… а там… а я…! А потом…, а я им говорю… А они… Ну, думаю, всё! А потом пошел ещё в одно место…

– Ничего себе! – это уже вы говорите.

– Да! Дальше ещё чего было…

– Ух, ты!.. – это опять вы.

Ну что, кто из них кажется вам более живым? «Да так, всё нормально» или «Ух ты!»? Кого интереснее слушать? А кто может о своей поездке написать книгу или рассказ?

Да, именно «Ух ты!». А это и есть жизнь. Попросите кого-нибудь рассказать о себе, о своей жизни. О чём он будет рассказывать? О том, что «как у всех, как всегда, как обычно»? Нет, рассказывать он будет о неудачах, вернее о том, как справился с ними, как это было. О чём вы будете рассказывать с наибольшим удовольствием – о том, как всё легко получилось или о том, как не получалось, не получалось, ну никак не получалось, а потом ка-а-а-а-к получилось!

Согласны, что о последнем рассказывать интереснее и больше хочется. Да и слушать вас будут с интересом во втором, а не в первом случае.

Да, скажете вы, но это потом, когда проблема уже решена и не нужно переживать и строить ужасные картины того, насколько всё плохо, как будет ещё хуже, и лучше бы мы всего этого не начинали. А в момент, когда совсем плохо, вы готовы отдать очень многое, чтобы всё это прекратилось. Чтобы этого «как бы не было совсем». Ну, или чтобы без вас это было. Вы здесь совершенно ни при чём. Видели таких людей?

И это то, через что нужно пройти. А потом испытывать удовольствие, рассказывая или вспоминая. И выглядеть при этом значительно более живым, чем многие другие. То, чем можно гордиться. То, что привлекает внимание других. Это приятно и этим действительно можно и нужно гордиться. И многие, очень многие этого хотят. Хотят побывать там, где трудно, где нужно выдержать, где что-то не получалось и долго не получалось. И на вас смотрят, и вас слушают, и вам это нравится, и у вас внимание, внимание, внимание… Самый ценный товар на этой планете!

Но… Через всё это нужно пройти. Так почему же не все проходят? Почему бросают или останавливаются? Из-за того, что трудно? Нет, и вы это знаете.

Есть правило. «Если вы можете чего-то желать, значит, вы можете это получить. Не дано человеку мечтать или хотеть то, чего он не в состоянии достичь. И это требует только необходимого количества действий. У каждого своё количество действий до цели».

ЗАКОН КОЛИЧЕСТВА

«Главное данное о валовом доходе – не качество, а размер списка адресов организации, а также количество почтовых отправлений и писем по этому списку» – сказал Л. Рон Хаббард.

Кто победитель в материальном мире? Тот, у кого больше количеств. Значит, и говорить с материальным миром нужно на языке

количеств. И действовать исходя из этого. Вывод из всего этого очень простой – победитель тот, кто действует. Возможно, это и так было вам понятно. Мы хотим это рассмотреть как сравнение с идеей качества. И только потому, что очень часто причиной поражения в какой-то деятельности является неправильная расстановка внимания в отношении качества и количества.

Исходя из темы этого материала, можно сказать, что это основное данное. Человек начинает проигрывать в тот момент, когда перестаёт придавать должное значение количествам каких-то действий из-за того, что очень пристально смотрит на качество. Плохо не то, что кто-то смотрит на качество, а то, что он начинает останавливаться из-за этого и не доходит до результата.

Человек начинает что-то делать. Обычно с желанием и довольно активно. Раз, два, три и так далее. Можете вы согласиться с тем, что начальные его шаги будут «не очень качественными»? Обычно это так. И вот тут-то и лежат эти «ловушки мнений» о том, насколько это качественно и соответствует идеалу. И обычно есть целая группа людей, «авторитеты» и «эксперты» по тому, что правильно и что неправильно. Это обычно те, кто не добился успеха. Просто потому, что не сделал то количество раз, которое было нужно для успеха. Материальный мир «слышит и понимает» только язык количеств. И говорить с ним нужно именно на этом языке. И не «умолкать», переживая за качество.

Когда начинаешь делать,
Словно пишешь на белом,
Конечно, ты будешь хуже,
Чем те, кто вообще не делал.

Очень хорошо это иллюстрирует высказывание Майкла Джордана, одного из самых успешных баскетболистов Америки: «За свою спортивную карьеру я промахнулся больше 9000 раз, я проиграл больше 300 матчей, 29 раз мне доверяли сделать последний бросок, чтобы команда выиграла … и я промахнулся. Я терплю поражения вновь и вновь, и поэтому я – чемпион!»

Где же главная ошибка? Тут самое опасное в том, чтобы начать «цепляться» вниманием за мнения

о качестве и совершенстве. Бояться не понравиться кому-то «умному». Особенно это сложно, когда их, «умных», много. Главный их лозунг – докажи нам, а мы посмотрим. И если вы начали кому-то доказывать, «что вы можете, что вы не лыком шиты», то вы попадёте в ещё более страшную ловушку, что может остановить и убить мечты. Иногда насовсем, если этого не знать.

Это избегание неудачи, боязнь ошибки, страх потерять лицо. Это

уже не снаружи, это уже внутри вас, как внутренний враг. И это разрушает самое главное – способность действовать, радость и удовольствие от движения. Страх неудачи притягивает неудачи. Чего боитесь, то и получите.

Есть те, кто пытаются обучиться, не совершая ошибок. Пробуют обойти неприятности и места, где можно здорово проиграть. Потерять и лицо, и деньги. Но они так ничему и не учатся, а может, и не живут даже. Это без кавычек. Просто не живут и всё. Кино смотрят про жизнь. Есть история про то, как богатого человека попросили описать, как он стал богатым. Как и все люди действия, он немногословен.

– Два слова, не больше – был его ответ.

– Хорошо, как вы стали богатым?

– Правильные действия.

– А до этого?

– Богатый опыт!

– А до этого?

– Неправильные действия.

Обычно трудно научить человека не совершать ошибок в действиях до тех пор, пока он не попробовал. То есть, если вы не готовы получать отклики на свои ошибки, не способны легко их делать, не способны общаться по поводу неудач и «желать» их – действия в этой области станут для вас «трудными» и опасными. И движения будут осторожными, медленными, «с думами о возможных неудачах».

Найдите то, чего вы не хотите получать в той области, где вы работаете. О чём вы можете честно сказать себе: «Всё, больше я этого не хочу!», «Если это будет ещё раз, я этого не выдержу», «Хорошо бы, чтобы это больше не появлялось», «А нельзя ли сделать так, чтобы это было не со мной?».

Что же такое – ЭТО? Если вы сформулируете – половина задачи решена. Это может быть отсутствие денег. Можете вы легко быть в ситуации, когда у вас нет денег? Ладно, если просто нет. А если раньше были, а теперь нет? И об этом все могут узнать! Хотите вы этого? Кто-то скажет: «Уж пусть лучше совсем не будет!» Ну, у него так и будет. Совсем нет.

В продаже – «не хочу плохих клиентов». Любых не хватает.

Сотрудники – «не хочу плохих». Никаких нет. Решение тут простое: нужно хотеть любых и уметь не

расстраиваться и делать с этим то, что хочешь. Главное – не бояться это получить, не бегать от этого. И в мыслях, и в действиях. Просто научиться легко принимать, общаться и хотеть этого так же, как и всего остального.

ВЫ – ПОБЕДИТЕЛЬ!

Для того, чтобы лучше понять то, как это влияет на остановки в действиях, и найти решение, давайте рассмотрим несколько примеров того, как это могло бы быть в варианте отсутствия негативных откликов. Поиграйте в игру. Или представьте себе это.

Вы предлагаете кому-то информацию или услуги, и все настолько рады вашему появлению, информации, которую вы рассказываете, что просят вас приходить ещё и ещё. Даже, если не покупают сразу. Идёте к другим, и там – то же самое. Все вас ждут. Будете вы продолжать приходить к ним вновь? Чувствовать себя проигравшим? Станете ли действовать с желанием и удовольствием?

Почему? Вы не расстраиваетесь и не проигрываете. Вы – победитель! Вот и всё.

А чтобы не проигрывать никогда, потренируйтесь общаться с неудачей, а потом получите в этом практику. В нашей системе есть целая серия упражнений, направленных именно на это. Боитесь отказов – тренируйте отказы, боитесь неприятностей – упражняйтесь в неприятностях, не хотите жалоб от клиентов – говорите с недовольными клиентами. Это работает безотказно.

И тогда вы начинаете хотеть отказов и неудач. И они начинают вас бояться, а не вы их. И вы можете двигаться. Легко и беззаботно. И быть победителем.

Вспомните себя в детстве. Вы не боялись пробовать, не страшились ошибаться! Вы не боялись потерять лицо. Поэтому его не теряли.

Вы играли. И были свободны. Были счастливы.

Возвратите себе игру и свободу движения!

Андрей Сизов,
автор и разработчик
системы мотивации
и обучения
продавцов и руководителей
«Продавай.ру»

«Продавай.ру»
191024, г. Санкт-Петербург,
Невский пр-т, д. 147,
офис 54
тел.: +7 (812) 958 6345
e-mail: prodavay@gmail.com
www.prodavay.ru

ГЛАВНЫЙ ТЕЛЕКАНАЛ РЕАЛЬНОГО БИЗНЕСА

ТЕЛЕКАНАЛ
бизнес про

Смотрите телеканал в сетях кабельных операторов России

Также все программы телеканала доступны на официальном сайте

www.probusinesstv.ru

Темы телеканала:

- экономика и финансы
- маркетинг и реклама
- бизнес в Интернете
- управление продажами
- современные технологии
- управление компанией
- секреты успеха от первых лиц
- бизнес и общество
- PR и Digital
- банковское дело
- телекоммуникации
- медиабизнес
- электронная коммерция
- клиентский сервис

и многие другие

ФОРМУЛА ИНТЕГРАЦИИ:
НА ВХОДЕ – МИЛЛИОН, НА ВЫХОДЕ – ЧЕТЫРЕ

Для победы в захватывающей гонке, которая называется бизнес, принципиально важны не миллионы денег, а верно избранная стратегия. В самом броуновском движении, которое сейчас напоминают направления работы большинства компаний России, исподволь прослеживается тенденция будущего – процессы объединения друг с другом. Это значит, что совершенствование затачивается в интегрирующие формы. Они называются по-разному: группы компаний, альянсы, союзы, ассоциации или партнёрства, где каждое входящее предприятие получает синергетические результаты и обретает более широкие возможности.

Восходящие лидеры понимают, что результаты и ресурсы бизнеса существуют только вне пределов компании, поскольку зависят исключительно от потребителя. У себя внутри фирма порождает лишь демонстрацию желаний заказчиков и удостоверение способностей их выполнять. По авторитетным данным, 90-95% (!) успеха бизнеса приходится на внешние коммуникации, а это вполне осязаемые результаты и ресурсы. Ведь извне располагаются источники финансирования, поскольку внутри самого бизнеса ничего нет кроме компетенций и персонала, офиса и оборудования, а также растущих затрат. Изменяющаяся система внешних факторов всегда изменяет систему внутреннего управления, которая должна мгновенно реагировать на запросы рынка и внешние вызовы. И обладать пропускной способностью потоков тех самых миллионов денег, которые являются всего лишь результатом верно избранной стратегии.

Если говорить об интегрирующей стратегии, то каким же образом соединить самые разнообразные специализации в общей стратегии объединения? Каковы общие черты у самых непохожих друг на друга бизнесов? Послушаем, о чём говорят сами предприниматели.

Общая головная боль в малом бизнесе – это катастрофическая нехватка квалифицированных кадров, инертность потребителей, непомерные затраты на аренду, бухгалтерию, рекламу, маркетинг… Скромно молчат руководители и об отсутствии эффективной системы управления на своём предприятии.

По официальным данным, с начала 2013 года с рынков России ушло 300 тысяч индивидуальных предпринимателей. Дело не в том, что малый бизнес работает на пределе рентабельности и с высоким уровнем рисков. Вместо решения задач, предприниматели хоронят себя в проблемах. По существу у всех они типичны. Вместо объединения усилий, предприниматели попросту распыляют их. Однако правильное управленческое решение, в частности, – концентрировать свои ресурсы в совместной стратегии, что относится и к политике затрат, сбыта, едва ли не всех аспектов деятельности предприятия. Всё это требует единых правил, информационной открытости, прозрачности. Только в таком случае бизнесу можно помочь выстоять и победить!

Сегодня каждый бизнес борется со своими проблемами в одиночку. И стремится выжить, тогда как единственно верная идеология – взаимное процветание. Любая проблема – это симптом дефекта в механизмах управления, поскольку в управляемом бизнесе проблем нет. Есть только задачи, которые надо немедленно решать. Современные системы управления, мотивации, обучения должны нацеливать каждого сотрудника компании работать на уровне своих уникальных компетенций и выдающихся результатов, отражающихся в росте эффективности бизнеса.

Но самый главный и общий недостаток в том, что каждая компания, даже успешно реализуя собственный проект, с головой закапывается в решение внутренних задач и в упор не видит, что творится вокруг. Здесь, только внутри, увы!, порождается тот самый «заколдованный круг», где решение одной проблемы тянет за собой появление ещё одной проблемы… Их разрешение приводит к выгоранию самого ценного ресурса – энтузиазма лидеров. И виток за витком компания утрачивает свои позиции, срываясь в губительный штопор. Выход один – наружу! Нужно решительно сойти с дорожки «бега на одном месте» в своеобразном беличьем колесе.

Да, только снаружи, во внешней среде – тот самый успех, который возбуждает желание потребителей. Тот самый чистый свежий воздух, избавляющий от головной боли и позволяющий адекватно интерпретировать факты. В наружной сфере находятся и партнёры, с которыми всегда актуально сотрудничать. Со-труд-ничать! То есть трудиться совместно. У вас, допустим, – цветочный бизнес или автосервис, у меня – канцбумтовары, но если мы сотрудничаем, то всегда полезны друг другу. Высокая ценность даже не в том, что один партнёр выступает по отношению к другому партнёру как заказчик – новая среда становится возможностью, ресурсом, культурой управления.

Разнородные компании не являются прямыми конкурентами, они производят и поставляют максимально возможное разнообразие продуктов, работ и услуг. Если моя компания, допустим, является поставщиком канцбумтоваров, то в новой системе неизбежно найдутся партнёры с сопутствующими однородными специализациями. Ход мысли понятен: 3-4 малых предприятия, действуя совместно, уже образуют механизм сотрудничества, адекватный однородной компании среднего бизнеса… Такое специализированное микрообъединение способно удовлетворить запросы намного большего числа потребителей, чем прежде удавалось каждой отдельной компании. По существу мы получаем новую систему звеньев одной цепочки, из месяца в месяц ощущающих смысл и пользу совместного обслуживания потребителей. Обратите внимание – все вместе стали сильнее, никто не утратил своей самостоятельности или существующего дохода.

Проект объединения 10 000 компаний малого и среднего бизнеса предусматривает формирование наиболее актуальных интеграционных структур управления. Здесь имеет смысл уже централизованно решать задачи кадров, недвижимости, юридической защиты, формирования единой базы клиентов, компьютерной и телекоммуникационной сети, маркетинга, бухгалтерских и финансовых расчётов, транспортного обслуживания, рекламно-информационных ресурсов… Понятно, что названными темами не исчерпывается функционал объединённого бизнеса. Подобных структур управления, во-первых, объективно должно стать намного больше. Во-вторых, среди них должна появиться конкуренция, предоставляющая выбор самим участникам. Целью интегрированной системы управления является вовлечение внешних ресурсов вовнутрь системы, состоящей из предпринимателей как физических и юридических лиц.

Разумеется, пока это черты проекта, который начинает постепенно воплощаться в деятельности НП «Союз Бизнес Развитие». В формате новой системы централизованные рекламно-информационные и обучающие функции начинают эффективно выполнять российский деловой журнал ТОЧКА ОПОРЫ, Информационное агентство ASPmedia24, компания «Старинин и партнёры»... Принято решение о создании Клуба лиде-

ров, который мыслится как центр подбора и подготовки кадров. Знаменитый Монаклуб на Алексеевской станет центром регулярных встреч предпринимателей. Идёт поиск точек соприкосновения, интеграция начинается!

Оригинальные эксперименты во внешней среде позволили получить первые впечатляющие результаты. Одному из сотрудников компании, входящей в указанное объединение, абсолютно легально удалось купить в течение года новую двухкомнатную квартиру в Подмосковье по интеграционной схеме. При этом компания-застройщик получила всю сумму стоимостью около 4 млн. рублей сполна, а вот сотруднику она досталась всего… за 1 млн. рублей, компании – за символические затраты… Как так, спросите вы? Именно так, как проявляют себя и действуют на практике интеграционные механизмы. Бизнес – это не только арифметика, но и алгоритмы высшей математики. На входе – миллион, а на выходе – четыре. Иными словами, это есть прак-

тическое подтверждение (в несколько других, теперь уже практических цифрах) знаменитой формулы синергии: 2x2 = 5. Ни одна, отдельно взятая компания не может добиться такого результата в одиночку.

Необычная для арифметиков технология позволяет осуществить мечту каждого в собственном жилье. Теперь осталось лишь разработать собственную жилищную программу.

Проектом в НП «Союз Бизнес Развитие» может стать любое дело – производство новой продукции, освоение сельскохозяйственных угодий или выпуск книги. Главное – надёжные люди, надёжно действующий интеграционный механизм, который позволяет вовлекать внешние ресурсы во внутреннюю систему объединения, а также лидеры, способные действовать как в интересах сообщества, так и своих личных.

Сегодня Россия на пороге решительных изменений. Стремительная динамика внешних факторов, действие которых проявится в ближайшие 2-3 года в связи со вступлением России ВТО, задачи выхода отечественной продукции на мировые рынки и формирование евразийской модели интеграции закладывают благоприятные возможности для реализации целей и задач, ради которых каждый предприниматель создаёт собственный бизнес.

Если лидерам, да и самим сотрудникам компаний сейчас не включить новую скорость, можно оказаться на обочине общего движения вперёд. Уже сейчас имеет смысл упредить эти процессы, предлагая потребителям продукцию, работы и услуги внеконкурентно высокого качества. Поэтому инновации, следующие за модернизацией и опережающим мышлением, неизбежно станут основой корпоративной культуры интеграции.

Отсюда возникает перспективная задача НП «Союз Бизнес Развитие» – стать глобальной площадкой проектов и программ, которые могут осуществляться за счёт вовлечения внешних ресурсов в интегрированную систему управления бизнесом.

В.В.Чернышев,
Председатель Совета

НП «Союз Бизнес Развитие»
тел.: +7 (499) 769 5091
e-mail: 1114407@mail.ru
www.sbr-info.ru

РАЗВИТИЕ ПРОГРАММ «РОССИЙСКИЙ ОЛИМП»

Цель профессиональных программ «Российский Олимп» – выявление наиболее динамичных, надёжных и эффективных предприятий различных отраслей экономики, а также широкое освещение их достижений в СМИ. Программа проводится при поддержке Правительства Москвы, Администраций субъектов Российской Федерации, Торгово-промышленной палаты, Российского союза промышленников и предпринимателей, Московской Международной Бизнес-Ассоциации, Российского Союза строителей, саморегулируемых организаций и профессиональных общественных объединений.

О современном этапе развития «Российского Олимпа» с корреспондентом делового журнала ТОЧКА ОПОРЫ побеседовал Ответственный секретарь программ Андрей Константинович УШАКОВ.

Андрей Константинович УШАКОВ, Ответственный секретарь программ

– Андрей Константинович, в 2014 году секретариатом премии «Российский Олимп» разработаны и утверждены новые направления программы. В частности, появились новые номинации. Расскажите о них.

– В числе основных номинаций появились «Лучший жилищный комплекс Москвы», «Лучший жилищный комплекс Московской области» и другие лучшие региональные жилищные комплексы.

Что касается дополнительных, то «Российский Строительный Олимп» пополнился номинацией «Заказчик-застройщик жилых домов и объектов социальной инфраструктуры», «Российский Жилищно-Коммунальный Олимп» – номинацией «За безупречное управление и обслуживание жилищного комплекса». «Олимпийцев»-энергетиков теперь награждают «За профессиональное внедрение и использование современных энергоэффективных технологий», а специалистов в сфере высоких технологий «За использование мировых научных изобретений при строительстве и обслуживании жилищного комплекса».

Специально для финансовых структур утверждены ряд номинаций премии «Золотой Феникс», которые присуждаются финансовым организациям, реализующим наиболее интересные и перспективные проекты, связанные с жилищными комплексами.

Премия «Российский Олимп» существует с 1995 года и является самой первой и старейшей российской общественной и профессиональной наградой. Ежегодные торжественные церемонии проходят в лучших залах Москвы (Кремлёвский Дворец съездов, Третьяковская галерея, Президент-отель, Дом приёмов МИД РФ, Метрополь и др.), а также в Сочи (2007, 2008 гг., отель «Рэдиссон Лазурная»), на Кипре (2005 г., Пафос, отель «Интерконтиненталь»), на Украине (2006 г., Киев, отель «Президент Палас»), в Швейцарии

(2011 г., отель «Президент Вильсон», Женева),

Наши церемонии широко освещаются в СМИ, на центральных каналах ТВ, а также более, чем в 100 печатных и электронных изданиях, кроме того выпускается ежегодный каталог с лауреатами программы, который бесплатно распространяется среди администраций субъектов РФ, на профессиональных выставках и значимых мероприятиях.

– Когда будут подведены итоги программы «Российский Олимп-2014»?

– Во втором квартале нынешнего года. Этой работой занимается Экспертный и Общественный Совет программ, в состав которых входят видные деятели науки, известные общественные и политические персоны, а также представители ряда профессиональных объединений.

Итоговая объединённая церемония «Российский Олимп» состоится 28 мая 2014 года в конференц-зале Государственной Третьяковской галереи. Все необходимые документы следует представить до 31 марта 2014 года.

– Что обеспечивается лауреатам премии «Российский Олимп»?

– Награждение Именным дипломом, Почётным призом, нагрудным знаком Лауреата. Также – приглашение на церемонию награждения с дальнейшим VIP-банкетом, мощная PR-кампания в специализированных и деловых СМИ, на лентах информационных агентств, предоставление логотипа «Российского Олимпа» для собственных рекламных и PR-акций и публикации информации о Лауреатах премии в специальном каталоге «Российский Олимп».

– Расскажите всё-таки подробнее о премии «Российский жилищно-коммунальный Олимп». У неё уже есть собственная история?

– Она учреждена в 2013 году и призвана содействовать решению проблем в жилищно-коммунальной сфере, повышению эффективности работы отрасли, улучшению качества жизни граждан путём популяризации лучших предприятий, научных и социальных проектов в сфере ЖКХ, служащих примером для преемственности и получения опыта другими предприятиями и регионами Российской Федерации.

18 декабря 2013 года в Москве в Центральном Доме журналиста впервые вручались награды Лауреатам Программ «Российский жилищно-коммунальный Олимп» и Сертификаты Программы «Передовые организации жилищно-коммунального хозяйства». Обладатели Сертификатов включаются в «Реестр передовых организаций жилищно-коммунального хозяйства».

Одним из первых лауреатов Программы «Российский жилищно-коммунальный Олимп – 2014» стало ОСАО «Ингосстрах».

О страховании ответственности организаций, управляющих жилым фондом, продолжил рассказ заместитель начальника отдела страхования гражданской ответственности ОСАО «Ингосстрах» Дмитрий ПРОХОРОВ.

Дмитрий ПРОХОРОВ, заместитель начальника отдела страхования гражданской ответственности ОСАО «Ингосстрах»

– Дмитрий в настоящее время многие управляющие организации при эксплуатации многоквартирных домов начинают задумываться о необходимости обезопасить себя от возможных ошибок, которые приводят к протечкам и заливам, возгораниям и пожарам, падению снега и сосулек с крыши…

– Да, и, как правило, в подобных ситуациях страдают жильцы многоквартирного дома, которые направляют претензии в суд или напрямую в управляющую организацию с требованием возместить ущерб, нанесённый имуществу, а также вред, причинённый жизни и здоровью.

По статистике ОСАО «Ингосстрах» каждый год в застрахованных управляющих компаниях происходит порядка 100 страховых случаев по причинам протечек и заливов (45%), пожаров (40%), вреда имуществу третьих лиц при проведении уборочных работ (10%). Возмещение по одному страховому случаю в среднем составляет 100 тыс. рублей, но может доходить и до 500 тыс. рублей. К сожалению, подобные инциденты не являются редкостью – многие управляющие компании и ТСЖ из года в год сталкиваются с похожими проблемами.

– Что же для их решения предлагает «Ингосстрах»?

– Учитывая особенности рынка ЖКХ и специфику деятельности его участников, наша компания подготовила услугу по страхованию ответственности организаций, управляющих многоквартирными домами (ТСЖ, управляющие компании), которая разработана в соответствии с их требованиями и запросами. На страхование принимаются риски, связанные с деятельностью по эксплуатации и техническому обслуживанию зданий и помещений, включая текущие ремонтные работы, а также внутреннюю и придомовую уборку территории.

В соответствии с Гражданским кодексом РФ, управляющая организация обязана возместить вред, причинённый жизни и здоровью, а также ущерб, нанесённый имуществу третьих лиц, если причиной стали недостатки выполненных работ или оказанных услуг. Событие признаётся страховым, если ущерб нанесён непосредственно в момент выполнения работ или после их окончания и сдачи, но в течение предусмотренного договором периода. Страховой полис покрывает издержки на выплату компенсаций и позволяет управляющей организации избежать существенных трат.

Наиболее распространёнными рисками по договору страхования гражданской ответственности являются непреднамеренные ошибки, совершённые управляющей организацией – нарушения при эксплуатации многочисленных инженерных коммуникаций здания, эксплуатации электрического и сантехнического оборудования, причинение ущерба автомобилям на прилегающих территориях и автостоянках при осуществлении уборочных работ, а также вред жизни и здоровью третьих лиц.

Стоимость полиса зависит от ряда параметров: количества домов в управлении, их возраста, наличия подрядчиков и субподрядчиков, выбранных страховых сумм и франшизы.

– А что сейчас происходит со страхованием гражданской ответственности.

– Это становится всё более востребованной услугой, так как применение страховых механизмов позволяет защитить интересы управляющих организаций и обеспечить пострадавшим своевременную и полную компенсацию ущерба.

Стоит отметить, что наличие полиса страхования ответственности с широким покрытием, являясь надёжной гарантией возмещения убытков, способно повысить привлекательность услуг управляющей организации и стать дополнительным плюсом при участии компании в тендерах на управление.

Анализируя ситуацию на рынке, заметно, что предприниматели понимают, с какими рисками связан их бизнес, и постепенно осознают, скольких проблем помогает избежать наличие полиса. В свою очередь ОСАО «Ингосстрах» делает всё возможное, чтобы предложить клиентам максимально удобные и выгодные страховые продукты.

Оргкомитет программ
«Российский Олимп»
тел.: +7 (495) 789 8286
+7 (499) 707 7693
e-mail: info@stroyolimp.ru
www.stroyolimp.ru

ЗАГОРОДОМ
Выставка загородного домостроения

Примите участие в выставке «ЗАГОРОДОМ»!

9–12 АПРЕЛЯ 2014

место проведения
Санкт-Петербург, Ленэкспо

0+

загородные дома, приусадебные строения
материалы и инструменты
заборы, ворота, системы безопасности
интерьер загородного дома

ОРГАНИЗАТОРЫ:
primexpo
ITE GROUP Plc

ПРИ СОДЕЙСТВИИ:
Ассоциация Деревянного Домостроения

Тел.: +7 (812) 380 6014, 380 6017
e-mail: zagorodom@primexpo.ru

Получите пригласительный билет на сайте www.zagorodom-expo.com

Международная выставка оборудования и технологий для градостроительства, энергоснабжения и городской инфраструктуры

CityExpo

14–16 октября 2014 года
Москва, ВВЦ, павильон 75

www.city-expo.ru

ITE
Тел.: +7 (495) 935-81-20
+7 (495) 935-73-50
e-mail:city@ite-expo.ru
www.ite-expo.ru

Поддержка:
Правительство Москвы
ТА
НОП

11-я Международная выставка
геодезии, картографии, геоинформатики

14–16 октября 2014 года • Москва, ВВЦ

GeoForm+

объединяя опыт

помогаем найти решения

- Оборудование и технологии для геодезии и геофизики
- Исследование и моделирование местности, взаимосвязи объектов
- Геоинформационные системы
- Навигация и мониторинг транспорта

забронируйте стенд на

www.geoexpo.ru

Организатор:

MVK
В составе группы компаний ITE

Тел.: +7 (495) 935 81 00
E-mail: geoformexpo@ite-expo.ru

Официальный спонсор:

ГСИ

При поддержке:

ТПП РФ

Генеральный информационный спонсор:

ГЕОПРОФИ

Реклама

Водный форум № 1 в России, СНГ и Восточной Европе

20 лет ЭКВАТЭК

ЭКВАТЭК ECWATECH 2014

3-6 июня 2014 Россия, Москва, МВЦ «Крокус Экспо»

Посетите **www.ecwatech.ru** для регистрации
и актуальной информации
Читайте наши новости в Твиттере и Facebook

Спонсор регистрации KSB

МЕЖДУНАРОДНАЯ
СТРОИТЕЛЬНО-ИНТЕРЬЕРНАЯ ВЫСТАВКА

BATIMAT. RUSSIA

РОССИЯ. МОСКВА. МВЦ «КРОКУС ЭКСПО»

1-4 АПРЕЛЯ 2014

ОРГАНИЗАТОРЫ ORGANIZERS
MEDIA GLOBE
Крокус Экспо
МЕЖДУНАРОДНЫЙ ПАРТНЕР INTERNATIONAL PARTNER
fairs around the world
ГЕНЕРАЛЬНЫЙ ИНФОРМАЦИОННЫЙ ПАРТНЕР MAIN MEDIA PARTNER
SALON

Тел.: +7 (495) 961 22 62 • www.batimat-rus.com
e-mail: batimat@mediaglobe.ru

ВЕСЕННИЙ СТРОИТЕЛЬНЫЙ ФОРУМ

8 - 11
апреля

Выставки 2014 года
в Выставочном
комплексе
«ВДНХ-ЭКСПО»
ул. Менделеева, 158

УФА-2014

БВК БАШКИРСКАЯ ВЫСТАВОЧНАЯ КОМПАНИЯ

ОТОПЛЕНИЕ
ВОДОСНАБЖЕНИЕ
КОНДИЦИОНИРОВАНИЕ
XVIII специализированная выставка

ВСЁ для
СТРОИТЕЛЬСТВА
и РЕМОНТА
XIX специализированная выставка

СПЕЦИАЛЬНЫЙ ВЫСТАВОЧНЫЙ ПРОЕКТ «ЧИСТАЯ ВОДА»

www.bvkexpo.ru
Тел./факс: (347) 253-14-33, 241-74-19, 253-38-00,
e-mail: stroy@bvkexpo.ru

V МЕЖДУНАРОДНАЯ
АРХИТЕКТУРНО-СТРОИТЕЛЬНАЯ
И ИНТЕРЬЕРНАЯ ВЫСТАВКА

BEAUTIFUL HOUSES

Красивые дома

РОССИЙСКИЙ АРХИТЕКТУРНЫЙ САЛОН

150

АРХИТЕКТУРНЫХ БЮРО
СТРОИТЕЛЬНЫХ КОМПАНИЙ
ДИЗАЙН-СТУДИЙ

23-26 октября 2014

МВЦ «КРОКУС ЭКСПО»

Дом

Каменный, деревянный, каркасный
Строительные материалы
Кровля. Изоляция
Инженерные системы
Искусственный и натуральный камень

Салон интерьеров

Мебель и предметы интерьера
Отделочные материалы
Напольные покрытия
Сантехника. Керамика
Окна. Двери. Лестницы
Лаки. Краски
Камины. Печи
Освещение. Декор

Сад

Ландшафтный дизайн
Бассейны. Бани. Сауны
Садовая мебель Барбекю

ОТКРЫТЫЙ
АРХИТЕКТУРНЫЙ
КОНКУРС

АРХИТЕКТУРА СТРОИТЕЛЬСТВО ДИЗАЙН ИНТЕРЬЕРА
Beautiful Houses
Красивые дома 2014

БЕСПЛАТНЫЕ
КОНСУЛЬТАЦИИ
АРХИТЕКТОРОВ
ДИЗАЙНЕРОВ
И СТРОИТЕЛЕЙ

ОРГАНИЗАТОРЫ

WEG Expo World Expo Group
Beautiful Houses Красивые дома

ПАРТНЕРЫ

СМА

www.weg.ru

15-я специализированная выставка

СИТИСТРОЙЭКСПО. 2014

18 - 20 сентября

СИТИ СТРОЙ ЭКСПО

МИНИСТЕРСТВО СТРОИТЕЛЬСТВА И ЖИЛИЩНО-КОММУНАЛЬНОГО ХОЗЯЙСТВА САРАТОВСКОЙ ОБЛАСТИ

МИНИСТЕРСТВО ТРАНСПОРТА И ДОРОЖНОГО ХОЗЯЙСТВА САРАТОВСКОЙ ОБЛАСТИ

ГАУ «Агентство энергосбережения» Саратовской области
Саратовский государственный технический университет

ТЕМАТИКА ВЫСТАВКИ:

- СТРОИТЕЛЬСТВО
- ЖИЛИЩНО-КОММУНАЛЬНОЕ ХОЗЯЙСТВО. ИНЖЕНЕРНОЕ ОБЕСПЕЧЕНИЕ
- СТРОИТЕЛЬНЫЕ МАТЕРИАЛЫ. КОНСТРУКЦИИ
- СТРОИТЕЛЬНАЯ ТЕХНИКА. ИНСТРУМЕНТ
- ДОРОГИ. КОММУНАЛЬНАЯ И ДОРОЖНО-СТРОИТЕЛЬНАЯ ТЕХНИКА
- СВЯЗЬ. ТЕЛЕКОММУНИКАЦИОННЫЕ СИСТЕМЫ
- БЕЗОПАСНОСТЬ. СИСТЕМЫ НАБЛЮДЕНИЯ. ПОЖАРНАЯ БЕЗОПАСНОСТЬ. ПРОМЫШЛЕННАЯ БЕЗОПАСНОСТЬ. ОХРАНА ТРУДА
- ЭКОЛОГИЯ ЖИЗНЕННОЙ СРЕДЫ ГОРОДА
- УМНЫЙ ДОМ. ИНТЕЛЛЕКТУАЛЬНЫЕ ЗДАНИЯ СТРОИТЕЛЬСТВО

Стройка ГРУППА ГАЗЕТ ГЕНЕРАЛЬНЫЙ ИНФОРМАЦИОННЫЙ СПОНСОР

ЖУРНАЛ ДОМ ОЙ СТРОИТЕЛЬСТВО И РЕМОНТ Официальный информационный спонсор

Место проведения:
ТЕАТРАЛЬНАЯ ПЛОЩАДЬ

sarbc.ru ИНФОРМАЦИОННЫЙ ПАРТНЕР

ВЫСТАВОЧНЫЙ ЦЕНТР СОФИТ-ЭКСПО
ТЕЛ.: (8452) 205-470, 206-926
http://expo.sofit.ru
http://vk.com/sofit.expo

VI ВСЕРОССИЙСКИЙ КОНГРЕСС

ГОСУДАРСТВЕННОЕ РЕГУЛИРОВАНИЕ ГРАДОСТРОИТЕЛЬСТВА

www.asergroup.ru АСЭР ГРУПП

26 МАРТА Конференция «Территориальное планирование, градостроительное зонирование и планировка территорий. Вопросы разработки, согласования и реализации градостроительной документации»

27 МАРТА Конференция «Актуальные проблемы подготовки проектной документации и осуществления строительства»

www.grado.asergroup.ru
Тел./факс: (495) 988-61-15
E-mail: info@asergroup.ru

26 - 27 МАРТА 2014
Отель "Балчуг Кемпински Москва"

ЮРИСТ · ГАРАНТ · ТОЧКА ОПОРЫ · ИНДИКАТОРЫ РЫНКА НЕДВИЖИМОСТИ · ГИС АССОЦИАЦИЯ · ИМУЩЕСТВЕННЫЕ ОТНОШЕНИЯ В РФ · ВОМС

Система оперативного наблюдения

Проект «ВайтБокс» основан в 2012 году высококлассными профессионалами. Это первый российский проект, который строится по современной облачной технологии.

Услуги видеонаблюдения WHITE BOX позволяют: Отказаться от закупки оборудования, его выбора и дальнейшего обслуживания, существенно сэкономить, если сервис временный.

Ежедневный видео- и фотоотчёт
- Гарантированное видео- и фотонаблюдение за объектом в реальном времени с любого устройства, подключённого к интернет
- Быстрая установка на объекте с подключением к постоянной трансляции
- Всё включено - камеры, выбор и настройка, монтаж, трансляция в сеть, права доступа
- Оплата ежемесячно только за дни трансляции картинки с точек съёмки

Качественные фото в авторежиме

Особенности:
- Съёмка с 2-х точек
- Фото от 2 Мрх до 10 Мрх
- Отправка фотосессий на e-mail
- Хранение архива с удобным доступом
- Многоцелевое использование системы

Прямая рекламная трансляция на сайте для всех посетителей, фотостриминг и архив

Всё, что от Вас требуется - это сказать что и как снимать, куда и как транслировать!

Связь с сервисом: Мобильная: **+7.917.500.16.61** Почтовая: **AK@wi-box.ru** **wi-box.ru**

Специальная цена на редакционную подписку

Специальная цена на редакционную подписку (16 выпусков в год) для юридических лиц:
7 552 руб. (в т.ч. НДС 18%)

Подпишитесь на журнал! Будьте в курсе дел всех Ваших партнёров, коллег, лидеров самых эффективных отраслей!

Направьте, пожалуйста, реквизиты Вашей компании на электронный адрес редакции: **2312114@mail.ru**,
а в теме письма просто укажите слово «подписка».

www.to-inform.ru

РАЗВЕ ЕСТЬ КНИГИ, КОТОРЫЕ НЕ ВПИСЫВАЮТСЯ
В СТАНДАРТНЫЕ ПОЛКИ ДОМАШНИХ БИБЛИОТЕК?
ВЫХОДЯТ ЗА ПРЕДЕЛЫ ОБЫДЕННОГО ПОНИМАНИЯ?

БЕЗУМСТВО ИМЕННЫХ КНИГ

Именно такой, несомненно, и должна быть книга книг, которую ценители мудрости веков стремятся обрести, передавая из поколения в поколение. Да, это тот самый вечный жанр – толковый энциклопедический словарь, вне которого нет ни одной культуры в мире. Традиция систематизации и толкования идёт от наскальных петроглифов, древнерусских азбуковников, древнеславянских царских книг, тезаурусов. Разумное, доброе, вечное – вот универсальный код многонациональной и многотысячелетней культуры России. Но, увы!, в XVв. родовые и дворянские бархатные книги, ведение которых считалось делом чести каждого человека, истреблены. И это не первая, и не последняя попытка превратить нас в «Иванов, не помнящих родства». Всего пятьдесят лет назад установлены запреты на социологию, рекламу, кибернетику, другие «буржуазные лженауки». Но ни опричники, ни инквизиторы не могут перекодировать Россию на свой лад, вырезать из сознания высшие человеческие ценности, разнообразие взглядов. В каждом из нас неистребима любовь к родному слову, поиску истины и познанию, великим ценностям наших славных предков, забота о грядущем поколении. Разве не является безумством воплотить всё интеллектуальное богатство в одном издании?

Мистика это или не мистика, но в первый же день 2001г. наступившего 3-го тысячелетия отпечатана первая страница **БОЛЬШОГО ТОЛКОВОГО СЛОВАРЯ**. Сейчас, в 2011г., готовится к выпуску 11-е переиздание престижной книги, спрос возрастает.

Готовящееся к выпуску новое дополненное переиздание **БОЛЬШОГО ТОЛКОВОГО СЛОВАРЯ** (250 000 статей и иллюстраций) имеет гросс-формат А3, почти 2 000 страниц, содержит как древнейшие, так и современные слова по самым разным отраслям экономики, науки, культуры. Необычная книга красиво оформлена, весит 10кг и удобна для использования. Каждый день наращивается объём знаний. **БОЛЬШОЙ ТОЛКОВЫЙ СЛОВАРЬ** награждён Золотым и Платиновым Знаками Качества «Всероссийская марка (III тысячелетие). Знак качества XXI века». Отзывы с 2001г. великолепны. Губернатор Московской области Б.В.Громов так и сказал: «Такого чуда я не видел!»

Современные информационные технологии позволяют каждому человеку внести свой вклад в сокровищницу знаний, ведь каждый человек – носитель уникального опыта, в каждом есть искра Божья. Но не упустите время! Его вернуть невозможно, ответьте прямо сейчас: что Вы сделали для России? Что передадите своим детям, внукам, поколениям? И если есть, что сказать, чем поделиться, что передать сегодня нашим современникам и подготовить более надёжное будущее делу, которому вы посвятили свою жизнь, – Вам самое время стать генеральным спонсором издания. Материальные затраты невелики – всего 200 евро/мес., но сейчас каждому дан шанс изменить наше сознание к лучшему! Мы хотим довести уникальное издание не только до олигархов, но и школ, вузов, подрастающего поколения.

Сегодня мы формируем группу ведущих компаний-участников уникального проекта. **БОЛЬШОЙ ТОЛКОВЫЙ СЛОВАРЬ** не имеет аналогов ни в России, ни за рубежом. К энциклопедическим знаниям мы обращаемся всю свою жизнь, а статьи, опубликованные здесь, будут работать вечно!

Розничная стоимость **БОЛЬШОГО ТОЛКОВОГО СЛОВАРЯ**, изготавливаемого в именном исполнении, – 1 200 евро. Повторные покупки за последние десять лет всё ярче подчёркивают непреходящую ценность престижного издания.

Издательский дом ГЛОБУС-СТИЛЬ
119034, г. Москва, Сеченовский пер., д. 6, стр. 2

тел.: 8 (495) 231 2014/2114
моб.: 8 (925) 800 4832

SMESIPRO.RU
Строительный материал №1 в России
Строительные смеси
MAPEI LITOKOL Sopro isomat RUSPANEL
Отличное качество по доступным ценам
ЗАТИРКИ для плитки и камня
ГИДРОИЗОЛЯЦИЯ для бассейнов
125121, г. Москва, Кронштадский бульв., д. 9, стр. 4, ТЦ «Стройдвор», пав. Е3
+7 (499) 755 6396
+7 (926) 597 5079
e-mail: mail@smesipro.ru
www.smesipro.ru

+7 (495) 601 0462
АНО «ЦНИЭС» (многоканальный)
АВТОНОМНАЯ НЕКОММЕРЧЕСКАЯ ОРГАНИЗАЦИЯ «ЦЕНТР НЕЗАВИСИМЫХ ИСПЫТАНИЙ И ЭКСПЕРТИЗЫ В СТРОИТЕЛЬСТВЕ»
e-mail: vm_stepanov@list.ru www.stroycnil.ru

Мои КОСМЕТИКА
www.mos-cos.ru
e-mail: 2312114@mail.ru
+7 (926) 111 4407
Качественная косметика для всех возрастов из Японии, Кореи, Белоруссии.
г. Москва, пр-т Вернадского, 39
м. «Проспект Вернадского»
Время работы магазина: с 10:00 до 20:00, без выходных

ООО «СТРОЙКАБ»
- ЭЛЕКТРОТЕХНИКА
- Щиты управления с элементами автоматики
- Блочно-модульные подстанции
- Дизельные электростанции до 300 кВт
- ТРАНСФОРМАТОРНЫЕ ПОДСТАНЦИИ
+7 (499) 272 8782 e-mail: stroykab@mail.ru

INDIT
КОМПЬЮТЕРНАЯ ТЕХНИКА
ОРГТЕХНИКА ДЛЯ ОФИСА
+7 (495) 514 4553
S.Fedorov@indit.ru
www.indit.ru

ООО «Строй-дор» 8 (915) 198 2029
Асфальтирование дорог • кладка тротуарной плитки • благоустройство территорий • земляные и кровельные работы • вывоз мусора
Работаем в Москве и МО. Работы выполняются в сроки и качественно.

ZP-REMONT
www.ZP-REMONT.ru
Ремонт от А до Я
Ремонт под ключ
Косметический ремонт
Евроремонт
Ландшафтный дизайн
7 (926) 555 3577

RODINPRINT
т.: 8 (496) 767-35-65
8 (495) 227-51-25
ПЕЧАТИ
ШТАМПЫ
ФАКСИМИЛЕ
ЭКСЛИБРИСЫ
Бесплатная доставка по Москве
м. Авиамоторная, шоссе Энтузиастов, 9А
rodinprint@yandex.ru
www.rodinprint.ru

АСБ АЛЬТЕРНАТИВНАЯ СИСТЕМА БЫТА
ИП Волынкин О.Г.
+7 (985) 236 5250
ЭЛЕКТРОМОНТАЖ:
от лампочки до мини-завода
ЕВРОРЕМОНТ любой сложности: от «эконом» до «люкс»
e-mail: oleg16.06@mail.ru
www.asb-services.ru

Пронина Н.Н. НЛ-Консалтинг
БУХГАЛТЕРСКИЕ УСЛУГИ и БУХГАЛТЕРСКОЕ СОПРОВОЖДЕНИЕ
www.nl-consalting.ru, nlcons@yandex.ru
8 (499) 737 8917, 8 (985) 991 0950

КРУГЛОСУТОЧНО
info@742taxi.ru
742 ТАКСИ
www.742taxi.ru
К ПОДЪЕЗДУ
Заказ легкового, грузового авто или микроавтобуса · прокат авто · перегон · такси в аэропорт
Отзывы об обслуживании, забытые вещи и т.п.: +7 (495) 787 6436
Заказать такси
(495) 505 75 75

ИП Тельпиз Н.Г. «Атмосфера Света»
Ростроймского, Фрунзенская наб., 30, пав. 3А, стенд 21
ЭЛЕКТРОУСТАНОВОЧНЫЕ ИЗДЕЛИЯ.
РОЗЕТКИ · ВЫКЛЮЧАТЕЛИ · ЛЮСТРЫ
СВЕТИЛЬНИКИ
8 (965) 316 5888
время работы с 11:00 до 18:00
e-mail: atmosfera.sveta@bk.ru
orhidea-2007@mail.ru

Московский центральный филиал
Московской областной коллегии адвокатов (МЦФ МОКА)
СЕМЕНОВ Павел Владимирович
АДВОКАТ
Юридическая помощь в гражданско-правовых делах.
Арбитраж, хозяйственные и финансовые споры
123022, г. Москва, улица Красная Пресня, д. 29, офис №14
моб.: +7 (915) 055 0003
e-mail: pav7070@mail.ru

Мастерская Рансы Арефьевой
портретные матрёшки
www.artraisa.ru
+7(916)1911134
шаржи, силуэты на празднике

Antennasat
Производство кабеля • Установка спутниковых, эфирных антенн в Москве и Московской области
производство кабеля антенного RG 6 от 5р. за 1м
ИП Таганцев Дмитрий Владимирович
+7 (495) 9790481, +7 (926) 7027211
info@antennasat.ru
www.antennasat.ru

Центр Развития Бизнеса «Старинин и Партнёры»
Увеличение дохода, создание «конвейера продаж», сопровождение развития продаж, аудит системы продаж
8 (495) 215 2287
8 (909) 641 8526
starinin@rambler.ru
www.potokklientov.ru

MONACLUB
г. Москва, метро «Алексеевская», ул. Павла Корчагина, д. 2
Организация и проведение фуршетов, концертов, тематических вечеринок, кинопоказов, выставок или бизнес-встреч.
+7 (965) 401 401 7
+7 (968) 578 80 80
club-moscow@mail.ru
www.monaclub.ru

СБР
Здесь работают ваши деньги!
• Надёжные инвестиционные проекты и программы.
• Принимаем займы от физических и юридических лиц – 18% годовых.
• Выплаты: ежемесячно, ежеквартально, ежегодно или в конце срока действия договора.
• Возможность пополнения, а также досрочного истребования всей суммы займа.
+7 (499) 769 5091
e-mail: 1114407@mail.ru
www.sbr-info.ru

Проектная группа ORC
ORC Организационный консалтинг
• кадровый и организационный консалтинг
• тренинги для руководителей
• формирование и развитие организационной структуры
• формирование и развитие корпоративной культуры
• формирование и развитие системы мотивации
• разработка и внедрение системы KPI
• разработка карьерных лестниц
• внедрение систем адаптации, аттестации и оценки
• подбор персонала
+7 (985) 170 08 40
www.org-consulting.com
info@org-consulting.com

Издательство ФИНАНСЫ и СТАТИСТИКА
WWW.HOLDING-FIS.RU WWW.FINSTAT.RU
Холдинг ФиС
▪ ВЫПУСК СПЕЦИАЛИЗИРОВАННОЙ ЛИТЕРАТУРЫ по экономике, финансам, кредиту, менеджменту, банковскому делу, управлению, страхованию, инвестициям, туризму, статистике, информационным технологиям, внешнеэкономической деятельности
▪ ТЕЛЕПРОГРАММА «БИЗНЕС ОТВЕТЫ»
▪ ШИРОКОФОРМАТНАЯ ПЕЧАТЬ, все виды полиграфической продукции
▪ РЕКЛАМНАЯ КОМПАНИЯ ПОЛНОГО ЦИКЛА: СМИ, теле-радио, наружная реклама и многое др.
▪ СУВЕНИРЫ для бизнеса или промоакций
ФГУП Издательство Финансы и Статистика
г. Москва, ул. Покровка, д.7
holding-fis@yandex.ru
+7 (495) 625 47 08
+7 (963) 666 68 87
Режим работы: с 10:00 до 18.00

ВЫСТАВКИ:

18.03 – 21.03.2014 **LUXURYHITS (LUXURY & HIGH INTERIOR TRADE SHOW) 2014,** международная специализированная выставка высокого интерьера, г.Москва, МВЦ «КРОКУС ЭКСПО», ОРГАНИЗАТОР: ИнтерДеко Экспо. www.luxuryhits.ru

01.04 – 04.04.2014 **BATIMAT RUSSIA,** международная строительно-интерьерная выставка, г.Москва, МВЦ «КРОКУС ЭКСПО», ОРГАНИЗАТОР: МЕДИА ГЛОБ / Крокус Экспо, МВЦ. www.batimat-rus.com

09.04 – 11.04.2014 **MININGWORLD RUSSIA – ГОРНОЕ ОБОРУДОВАНИЕ, ДОБЫЧА И ОБОГАЩЕНИЕ РУД И МИНЕРАЛОВ,** 18-я международная выставка и конференция, г.Москва, МВЦ «КРОКУС ЭКСПО», ОРГАНИЗАТОР: Примэкспо / ITE. www.miningworld-russia.primexpo.ru

15.04 – 17.04.2014 **ЭЛЕКТРОНТЕХЭКСПО,** 12-я международная выставка технологического оборудования и материалов для производства изделий электронной и электротехнической промышленности, г.Москва, МВЦ «КРОКУС ЭКСПО», ОРГАНИЗАТОР: Примэкспо / ITE. www.electrontechexpo.primexpo.ru

13.05 – 15.05.2014 **ДНИ МАЛОГО И СРЕДНЕГО БИЗНЕСА РОССИИ–2014,** г.Москва, ВВЦ, ОРГАНИЗАТОР: ВВЦ. www.smb-expo.ru

24.06 – 27.06.2014 **ВСЕРОССИЙСКАЯ ВЫСТАВКА НАУЧНО–ТЕХНИЧЕСКОГО ТВОРЧЕСТВА МОЛОДЁЖИ НТТМ,** г.Москва, ВВЦ, ОРГАНИЗАТОР: ВВЦ. www.nttm-expo.ru

ЭКСПОЦЕНТР ПРИГЛАШАЕТ

«Экспоцентр» – всемирно известная российская выставочная компания, отметившая в 2009 году своё 50-летие и неизменно сохраняющая статус ведущего организатора крупнейших в России, СНГ и Восточной Европе международных отраслевых выставок, а также национальных экспозиций нашей страны на выставках EXPO.

Ежегодно в Центральном выставочном комплексе «Экспоцентр» проводится более 100 международных выставок, которые посещают свыше двух миллионов специалистов, проходят более 600 конгрессов, симпозиумов, конференций.

Общая выставочная площадь ЦВК «Экспоцентр» – 150 тыс. кв. м, в том числе закрытая – 90 тыс. кв. м и открытая – 60 тыс. кв. м, www.expocentr.ru

12.03 – 14.03.2014 **CPS / CINEMA PRODUCTION SERVICE'2014,** 11-я международная специализированная выставка услуг для кино- и телепроизводства, павильон 7 (зал 6)

25.03 – 27.03.2014 **ФОТОНИКА. МИР ЛАЗЕРОВ И ОПТИКИ–2014,** 9-я международная специализированная выставка лазерной, оптической и оптоэлектронной техники, павильон 7 (залы 1, 2)

01.04 – 04.04.2014 **MOSBUILD–BUILDING & INTERIORS–2014 / СТРОИТЕЛЬСТВО. ИНТЕРЬЕР,** 20-я международная строительная и интерьерная выставка, павильоны 1-8, «Форум», открытые площади

13.05 – 16.05.2014 **СВЯЗЬ–ЭКСПОКОММ–2014,** 26-я международная выставка теле коммуникационного оборудования, систем управления, информационных технологий и услуг связи, павильоны 1, 2, 8

«ASPMedia24» – ваш навигатор в бизнесе.

ASPmedia24.ru
АГЕНТСТВО СТРАТЕГИЧЕСКИХ ПРОГРАММ

Реальная информация для реального дела.

РОССИЙСКИЙ ДЕЛОВОЙ ЖУРНАЛ
ТОЧКА ОПОРЫ

Главный редактор – В.Чернышев
Отв. секретарь – С.Копачинская
Зам. гл. редактора – И.Алгаев
Арт-директор – Ю.Белая
Дизайн и вёрстка – Ю.Белая, С.Фомина

Корреспонденты:
Е.Глухих, Н.Гнездина, Л.Золотарёва, В.Карелина, Д.Кумалатова, С.Кладова, А.Мак, Е.Олешко, У.Осипова, Е.Панина, М.Петрухина, А.Сушина, О.Чупахина, О.Щербакова, О.Эвоян

График выпусков:

№ 180	15 марта	строительство
№ 181	1 апреля	безопасность
№ 182	15 апреля	связь
№ 183	1 мая	нефть и газ
№ 184	15 мая	энергетика
№ 185	1 июня	строительство
№ 186	15 августа	безопасность

Свидетельство о регистрации СМИ
ПИ №ФС 77-21259 от 28.06.2005
Учредитель и издатель ООО «Глобус-Стиль»

Адрес редакции:
119034, г. Москва, Сеченовский пер., д. 6, стр. 2
Телефоны для справок: 8 (495) 231 2014/2114, 8 (925) 800 4832, 8 (926) 111 4407
e-mail: 2312114@mail.ru | www.to-inform.ru

Редакция не несёт ответственности за достоверность информации, размещённой в рекламных объявлениях. Перепечатка материалов журнала ТОЧКА ОПОРЫ и использование их в любой форме и любым способом возможны только с письменного разрешения редакции.

Порядковый номер журнала: № 179 2014год.
Номер подписан в печать: 07.03.2014
Отпечатано в типографии «Юнион Принт», г. Н.Новгород
Тираж 1000 экз. (1-й завод)

ПРИ ЗАКЛЮЧЕНИИ ДОГОВОРА В ТЕЧЕНИЕ МЕСЯЦА ПОСЛЕ ОКОНЧАНИЯ ВЫСТАВКИ **СКИДКА 10%**

От проекта до воплощения!

ЦЕНТР САУН И КАМИНОВ

«Центр Саун и Каминов» предлагает

Сауны и бани

- готовые проекты с визуализацией будущего результата (при необходимости)
- индивидуальное проектирование с учётом пожеланий заказчика
- помощь в выборе печи, дымохода
- расчёт оптимального объёма сауны
- поставка, подключение, наладка оборудования
- отделка «под ключ»
- облицовки для банных печей из натурального камня (жадеит, талькохлорит, змеевик)

Камины

- типовые решения, с визуализацией будущего результата (при необходимости)
- индивидуальное проектирование с учётом пожеланий заказчика
- помощь в выборе облицовки, топки, дымохода
- поставка, подключение, наладка оборудования
- отделка «под ключ»
- изготовление мраморных порталов и облицовок по индивидуальному проекту

Дымоходы

- керамические и стальные дымоходные системы от ведущих мировых производителей
- проектирование, поставка, монтаж, гарантия

Хамам (турецкие бани)

- проектирование с визуализацией
- подбор оборудования и отделочных материалов
- поставка, подключение, наладка оборудования: парогенераторы, обогреватели, гидро- теплоизоляционные панели, курны, чаши омовения, краны
- отделка «под ключ»

У нас вы найдёте:

- на нашем сайте **www.saunakam.ru** каталог оборудования из 1200 позиций, который продолжает пополняться
- индивидуальный подход к каждому заказчику
- бесплатный выезд для консультации в пределах 50 км от МКАД
- гарантию качества и профессионализм

тел.: **+7 (495) 799 4644**
+7 (495) 799 4686
e-mail: saunakam@yandex.ru
www.saunakam.ru

IZBA IZ BREVNA

Деревянные дома

+7 (495) 201-19-58
+7 (495) 792-64-95
www.izba-iz-brevna.ru

СТРОИТЕЛЬСТВО ЗАГОРОДНЫХ ДЕРЕВЯННЫХ ДОМОВ

- из оцилиндрованного бревна
- из профилированного бруса
- собственное производство
- северный лес
- проектирование, строительство, отделка
- отделка деревянных домов «под ключ»
- профессиональные бригады строителей
- гарантия на все виды работ